C70

VOLVO C70

www.volvocars.ch

Modelljahr 2013

PREISLISTE

gültig ab 1. November 2012

Modèle année 2013

LISTE DE PRIX

valable dès le 1er novembre 2012

Modello anno 2013

LISTINO PREZZI

valido dal 1 novembre 2012

Modell Modèle Modello	Leistung kW/PS Puissance kW/ch Potenza kW/CV	Preise / Prix / Prezzi CHF			
		KINETIC	MOMENTUM	SUMMUM	
Volvo C70 T5 Geartronic	169/230	**55’400.–**	**59’150.–**	**62’000.–**	**60’900.–**
Volvo C70 D3 [1]	110/150	**49’900.–**	**53’650.–**	**56’500.–**	**55’400.–**
Volvo C70 D3 Geartronic [1]	110/150	**52’700.–**	**56’450.–**	**59’300.–**	**58’200.–**
Volvo C70 D4 [1]	130/177	**52’700.–**	**56’450.–**	**59’300.–**	**58’200.–**
Volvo C70 D4 Geartronic [1]	130/177	**55’500.–**	**59’250.–**	**62’100.–**	**61’000.–**

In den Preisen sind die zusätzlichen Garantieleistungen von Volvo Swiss Premium® gegenüber der Werksgarantie kostenlos enthalten. Dies entspricht einem Wert von CHF 5’390.–.

Les prestations de garantie de Volvo Swiss Premium® qui s’ajoutent à la garantie constructeur sont incluses dans les prix. Cela correspond à une valeur totale de CHF 5’390.–.

Nei prezzi sono incluse le prestazioni di Volvo Swiss Premium® a titolo gratuito in aggiunta alla garanzia di fabbrica, per un valore pari a CHF 5’390.–.

[1] Dieselpartikelfilter / Filtre à particules pour Diesel / Filtro per particelle per motore diesel

Alle Preise verstehen sich als unverbindliche Nettopreise.
Alle Preise inkl. 8,0% MWST. Um den steuerfreien Betrag zu erreichen, sind die Preise durch 1,08 zu dividieren

N.B.: Diese Preisliste ersetzt alle bisherigen und ist gültig bis auf Widerruf. Der Hersteller behält sich das Recht vor, zu jeder Zeit und ohne Vorankündigung Änderungen der Preise, Leasingraten, Farben, Materialien, Modelle und Ausstattungen vorzunehmen.

Tous les prix s'entendent en prix nets indicatifs.
Tous les prix s'entendent TVA incluse (8,0%). Pour obtenir le montant hors taxe, il faut diviser le prix par 1,08.

N.B.: la présente liste de prix est valable jusqu'à nouvel ordre et remplace toutes les listes précédentes. Le constructeur se réserve le droit de modifier à tout moment et sans préavis les prix, les taux du leasing, les couleurs, les matériaux, les modèles et les équipements.

Tutti i prezzi indicati sono prezzi netti non vincolanti.
Tutti i prezzi includono l'IVA al 8,0 %. Per ottenere l'importo esentasse i prezzi vanno divisi per 1.08.

N.B.: il presente listino prezzi sostituisce i listini precedenti e vale fino a nuovo avviso.
La fabbrica si riserva il diritto di apportare modifiche ai prezzi, alle rate leasing, ai colori, ai materiali, alla costruzione ed all'equipaggiamento delle autovetture, senza alcun obbligo di preavviso.

VOLVO GARANTIERT IHNEN UNBESCHWERTE MOBILITÄT

VOLVO SWISS PREMIUM

5 JAHRE GARANTIE
150 000 KM SERVICE
VOLVO ASSISTANCE

VOLVO SWISS PREMIUM®
Das exklusive, umfassende Dienstleistungs- und Garantiepaket für Volvo Neuwagenkäufer ist im Kaufpreis inbegriffen. Volvo Swiss Premium* übernimmt für Sie die Kosten für alle von Volvo vorgeschriebenen Wartungsarbeiten inklusive Teile während 10 Jahren oder 150 000 Kilometern*. Die Volvo Werksgarantie schützt Sie bis 5 Jahre oder 150 000 Kilometer* vor unvorhergesehenen Reparaturen. Ebenfalls inbegriffen sind alle Verschleissreparaturen bis 3 Jahre beziehungsweise 150 000 Kilometer*.

*es gilt das zuerst Erreichte

VOLVO ASSISTANCE – SICHER UNTERWEGS
Volvo bietet Ihnen während den ersten 5 Jahren (ohne Kilometereinschränkung) einen europaweiten kostenlosen Mobilitätsschutz an.

Ihr Volvo Vertreter informiert Sie gerne detailliert über sämtliche Volvo Leistungspakete.

Ausgeschlossen von den Volvo Swiss Premium® Leistungen:
Sind jegliche Art von Betriebsmitteln und Flüssigkeiten, Bereifung, Ersatzwagen, Instandstellung aufgrund von Unfall, Vandalismus, Dritt- oder Fremdeinwirkung, Instandstellung von Glasteilen und Interieur (Abnutzung von Polster und Inneneinrichtungen), Instandsetzung von Folgeschäden durch unsachgemässen oder überbeanspruchten Gebrauch des Fahrzeuges (z. B. motorsportliche Wettbewerbe), benötigte Teile für die Abgaswartung sowie Schäden und Ereignisse, die auf Nichtbeachten der Betriebsvorschriften zurückzuführen sind.

VOLVO VOUS GARANTIT UNE MOBILITÉ SANS SOUCI

VOLVO SWISS PREMIUM

GARANTIE 5 ANS
SERVICE 150 000 KM
VOLVO ASSISTANCE

VOLVO SWISS PREMIUM®
Un ensemble complet de prestations et de garanties est inclus dans le prix de vente dont bénéficient tous les acheteurs d'une Volvo neuve. Volvo Swiss Premium* prend en charge les coûts de tous les travaux de maintenance préconisés par Volvo, pièces comprises, pendant 10 ans ou 150 000 kilomètres*. La garantie d'usine Volvo vous protège jusqu'à 5 ans ou 150 000 kilomètres* des réparations imprévues. Sont aussi incluses tous les réparations d'usure pendant 3 ans ou 150 000 kilomètres*.

*selon le premier terme échu

VOLVO ASSISTANCE – MOBILITÉ ASSURÉE
Volvo vous offre durant les 5 premières années (sans limitation de kilométrage) une assurance de mobilité gratuite valable dans toute l'Europe.

Votre concessionnaire Volvo vous fournira volontiers des informations détaillées concernant l'ensemble des prestations de services proposées par Volvo.

Sont exclus de la couverture Volvo Swiss Premium®:
Les huiles et liquides, les pneus, les véhicules de remplacement, la remise en état suite à un accident, à un acte de vandalisme, à une intervention de tiers ou d'inconnus, la remise en état des vitres et de l'habitacle (usure du garnissage et équipements intérieurs), la remise en état suite à un usage incorrect ou excessif du véhicule (par ex. compétitions sportives), les pièces de rechange requises pour le service antipollution ainsi que les dommages et les conséquences résultant du non-respect des prescriptions d'utilisation.

VOLVO GARANTISCE UNA SPENSIERATA MOBILITÀ

VOLVO SWISS PREMIUM

GARANZIA 5 ANNI
SERVIZIO 150 000 KM
VOLVO ASSISTANCE

VOLVO SWISS PREMIUM®
L'esclusivo pacchetto di assistenza e garanzia è incluso nel prezzo di vendita per gli acquirenti di una nuova Volvo. Volvo Swiss Premium® copre tutti i costi relativi agli interventi di manutenzione previsti da Volvo per un periodo di 10 anni o per 150 000 km*. La garanzia di fabbrica Volvo vi protegge per 5 anni o 150 000 km* da riparazioni impreviste. Incluse sono anche tutte le riparazioni di usura per 3 anni o 150 000 km*.

*vale il limite raggiunto prima

VOLVO ASSISTANCE – VIAGGIARE SENZA PENSIERI
Volvo vi offre un'assicurazione di mobilità gratuita in tutta l'Europa per i primi 5 anni (senza limite di chilometraggio).

Il vostro concessionario Volvo sarà lieto di fornirvi informazioni dettagliate su tutti i servizi offerti da Volvo.

Le prestazioni Volvo Swiss Premium® non includono:
qualsiasi tipo di lubrificante e liquido, pneumatici, auto di sostituzione, riparazioni in seguito a incidente, atti di vandalismo, interventi da parte di terzi o ignoti, riparazioni di superfici vetrate e interni (usura sedili e arredamento interno), riparazione di danni legati all'uso improprio o alla sollecitazione eccessiva del veicolo (p. e. partecipazione a gare automobilistiche), ricambi necessari per i test antinquinamento, nonché danni ed eventi riconducibili alla non osservanza delle istruzioni d'uso.

VOLVO DIENSTLEISTUNGEN

VOLVO CAR FINANCIAL SERVICES:
UNKOMPLIZIERT UND SCHNELL.
Volvo Car Financial Services bietet Ihnen in Kooperation mit der BANK-now AG Fahrzeugfinanzierungen, die ohne mühsame Umwege zur Bank direkt aus unserer Hand kommen. Denn Ihr Volvo Vertreter klärt Fragen schon vor Ort und unterbreitet Ihnen ein Angebot, das auf Sie und Ihr Budget zugeschnitten ist.

DIE DREI VOLVO CAR FINANCIAL SERVICES FINANZIERUNGSMODELLE:
- Volvo Car Leasing als häufigste Finanzierungsart
- Volvo Car Own* als Kombination von Leasing und Teilzahlungskauf
- Volvo Car Loan* als traditionelle Finanzierungsform

* Inkl. Volvo Car Ratenabsicherung im Todesfall

VOLVO AUTO-VERSICHERUNG
IHR ZUVERLASSIGER VERSICHERUNGSPARTNER.
Mit der Volvo Auto-Versicherung bieten wir Ihnen als Volvo Fahrer eine exklusive Versicherungslösung an, die auf Ihre Bedürfnisse zugeschnitten ist. Sie profitieren von attraktiven Prämien, einer kompetenten Lösung aus einer Hand sowie zahlreichen Sonderleistungen. Unter www.volvo-autoversicherung.ch erhalten Sie weitere Informationen und können schnell und einfach Ihre Prämie berechnen.

Weitere Informationen zu unseren Finanzierungsangeboten finden Sie unter **www.volvocars.ch / vcfs**

VOLVO SERVICES

VOLVO CAR FINANCIAL SERVICES:
SIMPLE ET RAPIDE.
Volvo Car Financial Services vous propose, en collaboration avec BANK-now SA, des offres de financement automobile directement gérées par nos soins, qui vous évitent le laborieux détour par la banque. Votre concessionnaire Volvo répond à vos questions sur place et élabore une offre adaptée à vos besoins et à votre budget.

VOLVO CAR FINANCIAL SERVICES PROPOSE TROIS FORMULES DE FINANCEMENT:
- Volvo Car Leasing – le mode de financement le plus courant
- Volvo Car Own* – l'association du leasing et de l'achat par acomptes
- Volvo Car Loan* – la forme de financement classique

* Assurance garantie des mensualités Volvo Car en cas de décès incluse

VOLVO ASSURANCE AUTOMOBILE
VOTRE PARTENAIRE D'ASSURANCE FIABLE.
Avec Volvo Assurance Automobile, nous vous proposons, en tant que conducteur Volvo, une solution d'assurance exclusive conçue sur mesure en fonction de vos besoins. Vous bénéficiez de primes attractives, d'une solution complète sous une seule et même enseigne ainsi que de nombreux services spéciaux. Sur www.volvo-assurance-auto.ch, vous obtiendrez de plus amples informations et pourrez calculer rapidement et aisément votre prime.

Vous trouverez de plus amples informations sur nos offres de financement sur **www.volvocars.ch / vcfs**

SERVIZI VOLVO

VOLVO CAR FINANCIAL SERVICES:
SEMPLICE E VELOCE.
In cooperazione con Bank-now AG, Volvo Car Financial Services vi offre dei modelli di finanziamento per veicoli che arrivano direttamente da noi senza complesse procedure presso la banca. Questo perché il vostro concessionario Volvo chiarisce subito le domande sul posto e vi sottopone un'offerta su misura in base al vostro budget e alle vostre esigenze specifiche.

I TRE MODELLI DI FINANZIAMENTO DI VOLVO CAR FINANCIAL SERVICES:
- Volvo Car Leasing – la forma di finanziamento più frequente
- Volvo Car Own* – una combinazione di leasing e acquisto rateale
- Volvo Car Loan* – la forma di finanziamento tradizionale

* inclusa l'assicurazione rate Volvo Car in caso di decesso

VOLVO ASSICURAZIONE AUTO
IL VOSTRO PARTNER ASSICURATIVO AFFIDABILE.
Con Volvo Assicurazione Auto proponiamo a voi, automobilisti Volvo, una soluzione assicurativa esclusiva, tagliata su misura sulle vostre esigenze. Voi approfittate di premi allettanti, di una soluzione competente da una sola fonte e di numerose prestazioni speciali.Su www.volvo-autoversicherung.ch trova ulteriori informazioni e può calcolare velocemente e facilmente il Suo premio.

Trovate ulteriori informazioni sulle nostre offerte di finanziamento su **www.volvocars.ch / vcfs**

AUF DEM WEG ZU EINER BESSEREN UMWELT

Auch mit Hilfe modernster Technologie kann ein Automobil nicht als umweltfreundlich bezeichnet werden. Allerdings beeinflussen nicht alle Modelle die Umwelt im gleichen Umfang – von der Gewinnung der Rohstoffe über die Fertigung zur Nutzungsphase, bis hin zu Demontage und Recycling lassen sich mit einer bewussten Umweltpolitik stetige Verbesserungen verwirklichen. Für Volvo ist das Thema Umwelt mehr als nur Senkung des Kraftstoffverbrauchs und Reduktion der Emissionen.

Die **Volvo Car Corporation** publiziert als bisher einziger Automobilhersteller eine Umweltprodukterklärung – die Environmental Product Declaration EPD. Diese vermittelt eine ganzheitliche Perspektive darüber, wie ein Volvo die Umwelt während seines gesamten Lebenszyklus beeinflusst, und ermöglicht den Vergleich zwischen verschiedenen Modellen und Motoren.

Der Kernwert Umwelt prägt auch das Handeln der **Volvo Automobile (Schweiz) AG**. Das Unternehmen ist stets bestrebt, die Umweltbelastungen seiner Tätigkeiten, Dienstleistungen und Produkte so gering wie möglich zu halten. Es setzt sich ein, damit insbesondere die Belastungen aus der Nutzung der Fahrzeuge reduziert werden können. Im jährlichen Business Plan werden messbare Umweltziele festgelegt, die über die Einhaltung der relevanten Umweltgesetzgebung hinausgehen. Die Geschäftsleitung stellt die Erfüllung dieser Ziele sicher und informiert die Öffentlichkeit über die Anstrengungen und die erzielten Resultate. Das Unternehmen sensibilisiert seine Kunden und unterstützt seine Mitarbeiter in ihrem Umweltbewusstsein. Gleichzeitig erwartet es von seinen Geschäftspartnern, dass sie einen nach Art und Ausmass ähnlichen Umweltschutz betreiben. Das zertifizierte Umweltmanagement-System nach ISO 14001 bestätigt Umweltanstrengungen der **Volvo Automobile (Schweiz) AG**.

Das Volvo Umweltmanagement-System integriert auch die Umweltleistung im Einflussbereich der **Volvo Vertreter**. Um eine möglichst grosse Wirkung zu erzielen, entwickelte Volvo Automobile (Schweiz) AG zusammen mit Umwelt-Fachleuten ein Umweltlabel nach ISO 14024 für Garagenbetriebe. Sämtliche Volvo Vertretungen betreiben konsequent ein zertifiziertes Umweltmanagement-System. Ein weiterer logischer Schritt auf dem Weg zu einer besseren Umwelt.

Zertifikat

Die SQS bescheinigt hiermit, dass nachstehend genannte Unternehmen über ein Managementsystem verfügt, welches den Anforderungen der nachfolgend aufgeführten normativen Grundlage entspricht:

Volvo Automobile (Schweiz) AG
8052 Zürich
SCHWEIZ

Zertifizierter Bereich
Ganzes Unternehmen

Tätigkeitsgebiet
Generalimporteur

Normative Grundlage
ISO 14001:2004 Umweltmanagementsystem

Jahresnummer/Numéro d'exploitation: 0000 Ausstellungsdatum/Date d'émission: 7. September 2001 Gültigkeitsdauer/Validité: 3 Jahre Ausgabedatum: 2. September 2001

Datum SQS-Zertifikat bei Gültigkeit: Date du certificat SQS valable: 2. September 2004 Erstes Ausstellungsdatum/Date de la première délivrance: 1994 Registrierungsnummer: 19861

Y. Ostermann Präsident SQS
R. Gerber Geschäftsführer SQS

Certified Management Systems
Switzerland

SQS
CH-9001 St. Gallen

Erfahren Sie mehr über das Umwelt-Engagement von Volvo unter **www.volvocars.ch**

POUR UN ENVIRONNEMENT MEILLEUR

La technologie la plus moderne ne suffira pas à rendre une automobile écologique. Cependant, tous les modèles n'ont pas le même impact sur l'environnement – depuis la production des matières premières jusqu'à la mise au rebut et au recyclage, en passant par la fabrication et la phase d'utilisation du véhicule, des améliorations constantes peuvent être apportées moyennant une politique environnementale lucide. Pour Volvo, respecter l'environnement ne se limite pas à réduire la consommation de carburant et les émissions.

Volvo Car Corporation est à ce jour l'unique constructeur automobile à publier un cahier des charges environnemental – «Environmental Product Declaration EPD». Celui-ci présente une vision globale de l'impact d'une Volvo sur l'environnement tout au long de son cycle de vie, et permet d'établir une comparaison entre divers modèles et moteurs.

La notion fondamentale du respect de l'environnement oriente aussi l'activité de **Volvo Automobiles (Suisse) SA**. L'entreprise s'efforce en permanence de limiter autant que possible la pollution issue de ses activités, prestations et produits.
Elle s'engage notamment à faire en sorte que les pollutions générées par l'utilisation des véhicules puissent être réduites. Le plan d'entreprise annuel fixe des objectifs environnementaux mesurables, qui vont au-delà du respect de la législation écologique en la matière. La direction garantit la réalisation de ces objectifs et tient le public informé des efforts consentis et des résultats obtenus. L'entreprise sensibilise ses clients et assiste ses collaborateurs dans leur prise de conscience écologique. Simultanément elle attend de ses partenaires commerciaux une politique de protection de l'environnement similaire et d'égale ampleur. Le système de gestion de l'environnement certifié ISO 14001 atteste des efforts de **Volvo Automobiles (Suisse) SA** en termes d'écologie.

Le système de gestion environnementale de Volvo intègre également le respect de l'environnement au sein de la sphère d'influence des **concessionnaires Volvo.** En vue d'une efficacité maximale, Volvo Automobiles (Suisse) SA a élaboré, en collaboration avec des spécialistes de l'environnement, un label écologique pour les garages selon ISO 14024. Toutes les concessions Volvo exploitent résolument un système de gestion environnementale certifié. Une nouvelle étape en faveur d'un environnement meilleur.

Certificat

Par le présent certificat, la SQS atteste que l'entreprise désignée ci-après dispose d'un système de management répondant aux exigences de la base normative référencée ci-dessous.

Volvo Automobiles (Suisse) SA
8052 Zürich
SUISSE

Domaine certifié
Toute l'entreprise

Sphère d'activité
Importeur général

Base normative
ISO 14001:2004 Système de management environnemental

Association Suisse pour Systèmes Qualité et Management SQS Bernstrasse 103, CH-3052 Zollikofen Date d'émission: 7 septembre 2001

Le certificat SQS est valable: Date du certificat SQS: 2 septembre 2004 Numéro de version PS: Numéro d'enregistrement: 19861

Y. Ostermann Président du comité SQS
R. Gerber Directeur SQS

Certified Management Systems
Switzerland

SQS
CH-9001 St. Gallen

Pour en savoir plus sur l'engagement environnemental de Volvo, consultez le site **www.volvocars.ch**

SULLA VIA DI UN MONDO PIÙ PULITO

Malgrado le tecnologie più avanzate un'automobile non si può definire «ecologica». È pur sempre vero che non tutte le auto esercitano lo stesso impatto sull'ambiente – dall'estrazione delle materie prime alla lavorazione, alla fase d'uso del veicolo fino allo smaltimento ed al riciclaggio dei componenti, si possono realizzare continui miglioramenti adottando una politica ambientale responsabile. Grazie ai nuovi sviluppi in campo tecnologico è possibile, ad esempio, abbassare i consumi di carburante, mentre un'efficiente depurazione dei gas di scarico contribuisce a ridurre l'emissione di sostanze nocive.

Volvo Car Corporation è la prima casa dell'industria automobilistica che pubblica una dichiarazione ambientale di prodotto. Tale dichiarazione formula una prospettiva globale sull'impatto che una Volvo esercita sull'ambiente durante tutto il suo ciclo di vita, e consente di mettere a confronto tra loro diversi modelli e motori.

L'ambiente è un valore chiave cui si orienta anche la società **Volvo Automobiles (Suisse) SA**. L'azienda mira costantemente a ridurre al minimo l'impatto ambientale delle sue attività, dei suoi servizi e prodotti. S'impegna inoltre a trovare delle soluzioni che permettano di ridurre soprattutto l'inquinamento causato dall'uso dei veicoli. Ogni anno il Business Plan contiene degli obiettivi ambientali misurabili che non si limitano al mero rispetto della legislazione in materia. La direzione assicura il raggiungimento di tali obiettivi ed informa l'opinione pubblica sul suo operato in questo settore e sui risultati ottenuti. In questo contesto l'azienda cerca di coinvolgere i propri clienti e sollecita la coscienza ecologica dei propri collaboratori. Al tempo spesso chiede ai propri partner commerciali di applicare, in materia di protezione ambientale, dei criteri simili nella forma e nella misura. Il sistema di gestione ambientale certificato secondo la norma ISO 14001 conferma l'operato in campo ecologico di **Volvo Automobiles (Suisse) SA**.

Il sistema di gestione ambientale Volvo integra anche le attività in campo ecologico che rientrano nel raggio d'azione dei **concessionari Volvo**. Per ottenere il massimo risultato possibile, Volvo Automobiles (Suisse) SA, con la collaborazione di esperti in ecologia, ha sviluppato un Marchio ambientale per i garage basato sui requisiti della norma ISO 14024. Tutti i concessionari Volvo applicano sistematicamente un sistema di gestione ambientale certificato. Un altro passo logico e consapevole verso un mondo più pulito.

Certificato

La SQS attesta che l'azienda sotto indicata dispone di un sistema di gestione che soddisfa i requisiti della base normativa indicata.

Volvo Automobile (Schweiz) AG
8052 Zürich
SVIZZERA

Settore certificato
Tutta l'azienda

Ambito d'attività
Importatore ufficiale

Base normativa
ISO 14001:2004 Sistema di gestione ambientale

Associazione Svizzera per Sistemi Qualità e Management SQS Bernstrasse 103, CH-3052 Zollikofen Data di emissione: 7 settembre 2001

Certificato SQS valido fino al: Data del certificato SQS: 2 settembre 2004 Nro. Scopo PS: Numero di registrazione: 19861

Y. Ostermann Presidente SQS
R. Gerber Direttore SQS

Certified Management Systems
Switzerland

SQS
CH-9001 St. Gallen

Per ulteriori informazioni sull'impegno di Volvo in campo ambientale consultate il sito **www.volvocars.ch**.

SERIENMÄSSIGE AUSSTATTUNG KINETIC

SICHERHEIT

- ABS mit EBV
- Airbags Fahrer- und Beifahrerseite mit zweistufigem Auslösungssystem
- Aussenspiegel elektrisch verstell- und beheizbar, Fahrerseite mit Weitwinkeloptik
- Aussentemperaturanzeige
- Automatik-Sicherheitsgurte auf allen vier Sitzplätzen
- Beifahrerairbag ausschaltbar
- Blinkleuchten in Aussenspiegel integriert
- Bremsleuchten adaptiv
- Bremssystem mit 16,5 Zoll Bremsanlage
- Deadlock
- Dritte Bremsleuchte
- DSTC Fahrdynamikregelung
- Durchtauchschutz auf allen vier Sitzplätzen
- EBA Bremsassistent
- Erste-Hilfe-Tasche
- IDIS Intelligent Driver Information System
- ISOFIX-Aufnahmen für die äusseren Rücksitze
- Komfortöffnung: Fahrzeug inkl. Seitenfenster
- Kopfstützen auf allen vier Sitzplätzen
- Multifunktions-Lederlenkrad Anthrazit
- Nebelscheinwerfer
- Panikfunktion in Funkfernbedienung integriert
- Positionsleuchten seitlich in Front- und Heckleuchten integriert
- Reifendichtmittel mit 12V Kompressor, Höchstgeschw. 80 km/h
- ROPS Überroll-Schutzsystem
- Scheibenbremsen rundum, vorn innenbelüftet
- Scheinwerfer höhenverstellbar
- Servolenkung
- Sicherheitsbeleuchtung
- Sicherheitsgurtstraffer vorn und hinten, Gurtkraftbegrenzer vorn
- Sicherheitslenksäule
- SIPS Kopf-/Schulterairbags in den Türen
- SIPS Seitenairbags für Fahrer und Beifahrer
- SIPS Seitenaufprall-Schutzsystem
- Tagfahrlicht
- Verbundglasfrontscheibe
- Warnleuchte/Warnton für nicht angelegte Sicherheitsgurte auf allen vier Sitzplätzen
- Wegbeleuchtung
- Wegfahrsperre
- WHIPS Schleudertrauma-Schutzsystem

ÉQUIPEMENT DE BASE KINETIC

SÉCURITÉ

- ABS avec EBD
- Airbags côtés conducteur et passager avant à déclenchement différencié
- Antidémarrage
- Appuie-tête sur les quatre places
- Ceintures de protection à prétensionneur, limiteurs de force avant
- Ceintures de sécurité automatiques sur les quatre places
- Colonne de direction rétractable
- Deadlock
- Direction assistée
- DSTC Système antidérapage
- EBA Assistance au freinage d'urgence
- Eclairage d'accompagnement
- Eclairage de sécurité
- Feux de circulation diurnes
- Feux de position latéraux intégrés dans les lampes avant et arrière
- Feux stop adaptatifs
- Fonction alerte intégrée dans la télécommande
- Freins à disques avant et arrière, ventilés à l'avant
- IDIS Système intelligent d'information du conducteur
- Indicateur de température extérieure
- Inhibiteur de l'airbag passager avant
- ISOFIX Points d'attache pour sièges arrière
- Mastic à pneu avec compresseur 12V, vitesse max. 80 km/h
- Ouverture confort: voiture et vitres latérales
- Pare-brise en verre feuilleté
- Phares antibrouillard
- Protection anti-sous-marinage sur les quatre places
- Réglage de la portée des phares
- Rétroviseurs extérieurs avec clignotants intégrés
- Rétroviseurs extérieurs électriques et chauffants, côté conducteur grand angle
- ROPS Système de protection contre les tonneaux
- SIPS Airbag tête et épaule dans les portes
- SIPS Airbags latéraux sur les deux sièges avant
- SIPS Système de protection contre les chocs latéraux
- Système de freinage avec dispositif 16,5 pouces
- Témoin de ceinture de sécurité non bouclées pour les quatre places
- Troisième feu stop à l'arrière
- Trousse de premiers secours
- Volant multifonctions gainé de cuir anthracite
- WHIPS Système de prévention contre le coup du lapin

EQUIPAGGIAMENTO DI BASE KINETIC

SICUREZZA

- ABS con EBD
- Airbag con rigonfiamento a due stadi lato conducente e passeggero
- Apertura comfort: veicolo e finestrini laterali
- Cinture con pretensionatori sui sedili anteriori e posteriori, limitatori di ritenuta anteriori
- Cinture di sicurezza automatiche sui quattro sedili
- Colonna dello sterzo collassabile
- Deadlock
- DSTC Sistema elettronico antisbandamento
- EBA Assistente alla frenata d'emergenza
- Fendinebbia
- Freni a disco sulle quattro ruote, anteriori autoventilanti
- Funzione panico integrata nel telecomando
- IDIS Sistema intelligente di informazione per il conducente
- Immobilizzatore
- Impianto luci di sicurezza
- Indicatore della temperatura esterna
- Indicatori di direzione integrati nei retrovisori esterni
- Interruttore per disattivare l'airbag passeggero
- ISOFIX Punti di attacco per seggiolini
- Kit pronto soccorso
- Luci di avvicinamento
- Luci di stop adattive
- Luci di posizione integrate nei fari anteriori e posteriori
- Luci diurne
- Mastice per pneumatici con compressore 12V, velocità mass. 80km/h
- Parabrezza in vetro laminato
- Poggiatesta sui quattro sedili
- Protezione antiimmersione sui quattro sedili
- Regolatore della portata dei fari
- Retrovisori esterni regolabili e riscaldabili elettricamente, retrovisore grandangolare lato conducente
- ROPS Sistema di protezione dal capovolgimento
- Servosterzo
- SIPS Airbag a tendina integrati nelle porte
- SIPS Airbag laterali sui sedili anteriori
- SIPS Sistema di protezione dagli impatti laterali
- Sistema frenante con dispositivo frenante 16,5 pollici
- Spia luminosa ed acustica di mancato allacciamento cinture su tutti i posti
- Terza luce di stop
- Volante multifunzionale rivestito in pelle antracite
- WHIPS Sistema di protezione dal colpo di frusta

SERIENMÄSSIGE AUSSTATTUNG KINETIC

INNENAUSSTATTUNG

- Audiosystem Performance: Radio/CD-Player, 4 x 20 W, 6 Lautsprecher, Heckantenne
- AUX-Eingang in Mittelkonsole zum Anschluss externer Audioquellen
- Bordcomputer
- Colorverglasung
- Dieselpartikelfilter (D3, D4)
- Durchladeklappe hinter Armlehne in Rücksitzbank
- Einlagen Bauxit in Mittelkonsole und Türen
- Einstiegsleisten mit Volvo Schriftzug vorn
- Fahrer- und Beifahrersitz höhen- und neigungsverstellbar
- Fensterheber vorn und hinten elektrisch, vorn mit Auto-Down und Auto-Up-Funktion
- Fussraumbeleuchtung vorn
- Gepäckraumbeleuchtung
- Getränkehalter vorn und hinten mit verschiebbarer Abdeckung
- Handschuhfach mit integriertem Stift-/Kreditkartenhalter und Münzfach, abschliessbar
- Innenraumbeleuchtung mit Zeitverzögerung
- Instrumente im Chronometerdesign
- Kleiderhaken an Kopfstütze Beifahrersitz
- Klimaautomatik mit getrennter Temperaturregelung für Fahrer und Beifahrer
- Lederhandbremshebel
- Lederschalthebel
- Lendenwirbelstütze vorn einstellbar
- Lenkrad axial und vertikal verstellbar
- Leselampen vorn und hinten
- Luftraumheizer elektrisch (D3, D4)
- Make-up-Spiegel für Fahrer und Beifahrer, beleuchtet
- Mittelarmlehne vorn mit Staufach
- Parkscheinhalter
- Pollenfilter
- Polsterung BORGHOLM Textil/Vulcaflex
- Staufach hinter Mittelkonsole
- Staufach in Rücksitzbank
- Steckdose 12V in Mittelkonsole vorn und im Gepäckraum
- Tempomat
- Textilfussmatten
- Zentralverriegelung mit Funkfernbedienung im Schlüssel integriert

ÉQUIPEMENT DE BASE KINETIC

INTÉRIEUR

- Accoudoir central avant avec compartiment de rangement
- Appuis lombaires réglables sur sièges avant
- Boîte à gants verrouillable avec compartiment pour stylo, carte de crédit et cassette de monnaie
- Chauffage additionnel électrique (D3, D4)
- Climatisation automatique avec réglage séparé de la température pour le conducteur et le passager
- Compartiment de rangement dans la banquette arrière
- Compartiment de rangement derrière la console centrale
- Crochet à veston à l'appuie-tête du siège passager avant
- Eclairage du coffre
- Eclairage du plancher avant
- Eclairage intérieur avec minuterie
- Enjoliveurs de bas de porte avec logo Volvo
- Entrée AUX dans console centrale pour sources audio externes
- Filtre antipoussière pour l'habitacle
- Filtre à particules diesel (D3, D4)
- Garnitures des sièges BORGHOLM textile/Vulcaflex
- Incrustations Bauxite dans console centrale et portes
- Instruments avec cadran type montre
- Lampes de lecture avant et arrière
- Lève-glaces électriques avant et arrière, à l'avant avec fonction Auto-Down et Auto-Up
- Levier de frein à main gainé de cuir
- Miroirs de courtoisie illuminés
- Ordinateur de bord
- Pince à ticket
- Pommeau de levier de vitesse gainé de cuir
- Porte-boissons avant et arrière avec clapet coulissant
- Prise de courant 12V sur console et dans le coffre à bagages
- Régulateur de vitesse
- Sièges avant réglables en hauteur et inclinables
- Système audio Performance: Radio/CD, 4 x 20 W, 6 haut-parleurs, antenne arrière
- Tapis de sol textile
- Trappe derrière l'accoudoir de la banquette arrière
- Verrouillage central avec télécommande intégrée dans la clé
- Vitres teintées
- Volant réglable en hauteur et en profondeur

EQUIPAGGIAMENTO DI BASE KINETIC

INTERNO

- Alzacristalli anteriori e posteriori elettrici, gli anteriori con funzione Auto-Up e Auto-Down
- Appendiabiti nel poggiatesta del sedile passeggero
- Bracciolo centrale anteriore con vano portaoggetti
- Chiusura centralizzata con telecomando integrato nella chiave
- Climatizzatore automatico con regolazione separata della temperatura per conducente e passeggero
- Computer di bordo
- Coprisoglia porte anteriore con logo Volvo davanti
- Custodia portaoggetti con porta matita, porta carta di credito e portamonete, con serratura
- Filtro antipolline
- Filtro antiparticolato diesel (D3, D4)
- Illuminazione zona piedi anteriore
- Illuminazione vano bagagli
- Ingresso AUX nella console centrale per fonti audio esterne
- Inserti Bauxite nella console centrale e nei pannelli laterali
- Lampadine di lettura anteriori e posteriori
- Leva del freno a mano in pelle
- Luce di cortesia temporizzata
- Pomello del cambio rivestito in pelle
- Portabevande anteriori e posteriori con copertura scorrevole
- Presa elettrica 12V sulla console centrale e nel vano bagagli
- Regolatore di velocità (Cruise Control)
- Riscaldamento supplementare elettrico (D3, D4)
- Rivestimento sedili BORGHOLM tessuto/Vulcaflex
- Sedili anteriori regolabili in altezza ed inclinabili
- Sistema audio Performance: radio/lettore CD, 4 x 20 W, 6 altoparlanti, antenna posteriore
- Specchietti di cortesia illuminati
- Strumenti del cruscotto con disegno tipo cronometro
- Supporto lombare regolabile per i sedili anteriori
- Supporto per scheda parcheggio
- Tappeti di tessuto
- Valvola dietro il bracciolo del sedile posteriore
- Vano portaoggetti dietro la console centrale
- Vano portaoggetti nel divano posteriore
- Vetri azzurrati
- Volante regolabile in altezza e in profondità

SERIENMÄSSIGE AUSSTATTUNG KINETIC

AUSSENAUSSTATTUNG

- Doppelauspuff-Endrohr (T5, D4)
- Fahrwerk komfortorientiert ausgelegt
- Leichtmetallfelgen CASTULA 7,5 x 16, Bereifung 215/55 R16
- Metalldach elektro-hydraulisch, dreiteilig, versenkbar, mit beheizbarer Heckscheibe aus Glas
- Motorbezeichnung
- Stossfänger und Aussenspiegel in Wagenfarbe

ÉQUIPEMENT DE BASE KINETIC

CARROSSERIE

- Désignation du moteur
- Jantes en alliage léger CASTULA 7,5 x 16, pneumatiques 215/55 R16
- Pare-chocs et rétroviseurs extérieurs de la même couleur que la carrosserie
- Sortie d'échappement avec design droite-gauche (T5, D4)
- Suspensions confort
- Toit à commande électro-hydraulique, pliable en trois parties, avec lunette arrière en verre chauffant

EQUIPAGGIAMENTO DI BASE KINETIC

CARROZZERIA

- Cerchi in lega CASTULA 7,5 x 16, pneumatici 215/55 R16
- Denominazione del motore
- Paraurti e retrovisori esterni in colore coordinato alla carrozzeria
- Sospensioni comfort
- Tetto rigido in metallo elettroidraulico, ripiegabile in tre parti, con lunotto in vetro riscaldabile
- Tubi di scappamento destra e sinistra (T5, D4)

ABMESSUNGEN

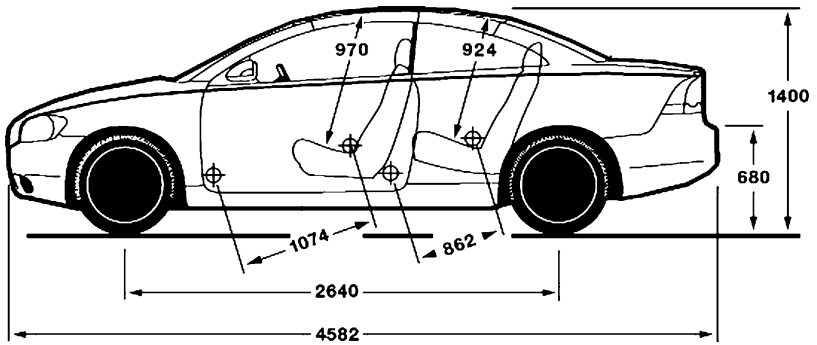

DIMENSIONS

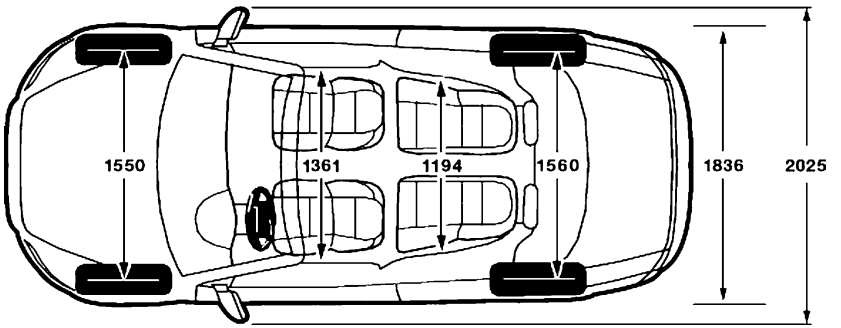

DIMENSIONI

AUSSTATTUNGSLINIE MOMENTUM

zusätzlich zur Ausstattungslinie Kinetic

- Aktivkohlefilter mit automatischer Umluftschaltung
- Audiosystem High Performance Radio/CD-Player (MP3/WMA), 4 x 40 W, 8 Lautsprecher, USB-Port
- Aussenspiegel elektrisch einklappbar
- Bluetooth Freisprecheinrichtung
- Einlagen Aluminium in Mittelkonsole und Türen
- Einparkhilfe hinten
- Innenspiegel mit Abblendautomatik
- Leichtmetallfelgen SIRONA 7,5 x 17 Diamond Cut, Bereifung 235/45 R17
- Polsterung HAVERDAL Leder/Vulcaflex
- Regensensor

Total Einzeloptionen CHF	Kundenpreis CHF	Preisvorteil CHF	Prozent
5'390.–	**4'200.–**	**1'190.–**	**22.1 %**

ÉQUIPEMENT MOMENTUM

en complément de l'équipement Kinetic

- Aide au parking arrière
- Bluetooth avec mains libres
- Détecteur de pluie
- Filtre à charbon actif avec recirculation d'air automatique
- Garnitures des sièges HAVERDAL cuir/Vulcaflex
- Incrustations en aluminium
- Jantes en alliage léger SIRONA 7,5 x 17 Diamond Cut, pneumatiques 235/45 R17
- Rétroviseur intérieur avec antiéblouissement automatique
- Rétroviseurs extérieurs escamotables électriquement
- Système Audio High Performance lecteur CD (MP3/WMA), 4 x 40 W DSP, 8 haut-parleurs, avec port USB

Total options unitaires CHF	Prix client CHF	Avantage client en CHF	en %
5'390.–	**4'200.–**	**1'190.–**	**22.1 %**

EQUIPAGGIAMENTO MOMENTUM

in più rispetto all'equipaggiamento Kinetic

- Cerchi in lega SIRONA 7,5 x 17 Diamond Cut, pneumatici 235/45 R17
- Filtro a carbone attivo con dispositivo ricircolo dell'aria
- Impianto vivavoce Bluetooth
- Inserti in alluminio
- Retrovisore interno con sistema automatico antiabbagliamento
- Retrovisori esterni ripiegabili elettricamente
- Rivestimento HAVERDAL pelle/Vulcaflex
- Sensore per la pioggia
- Sensori di parcheggio posteriori
- Sistema audio High Performance lettore CD (MP3/WMA), 4 x 40 W DSP, 8 altoparlanti, con presa USB

Totale delle singole opzioni CHF	Prezzo cliente CHF	Vantaggio cliente in CHF	in percento
5'390.–	**4'200.–**	**1'190.–**	**22.1 %**

AUSSTATTUNGSLINIE SUMMUM

zusätzlich zur Ausstattungslinie Momentum

- Beschlagsensor
- Dual-Xenon-Scheinwerfer mit aktivem Kurvenlicht
- Fahrersitz elektrisch verstellbar inkl. Memory-Funktion
- Polsterung Leder
- Scheinwerferwaschdüsen

Total Einzeloptionen CHF	Kundenpreis CHF	Preisvorteil CHF	Prozent
9'810.–	**7'500.–**	**2'310.–**	**23.5 %**

ÉQUIPEMENT SUMMUM

en complément de l'équipement Momentum

- Détecteur de buée
- Garnitures des sièges cuir
- Lave-phares
- Phares Dual-xénon avec éclairage actif dans les virages
- Siège conducteur à commande électrique incl. fonction mémoire

Total options unitaires CHF	Prix client CHF	Avantage client en CHF	en %
9'810.–	**7'500.–**	**2'310.–**	**23.5 %**

EQUIPAGGIAMENTO SUMMUM

in più rispetto all'equipaggiamento Momentum

- Fari dual-xeno attivi in curva
- Lavafari
- Rivestimento in pelle
- Sedile conducente a regolazione elettrica incl. funzione memoria
- Sensore di appannamento

Totale delle singole opzioni CHF	Prezzo cliente CHF	Vantaggio cliente in CHF	in percento
9'810.–	**7'500.–**	**2'310.–**	**23.5 %**

AUSSTATTUNGSLINIE INSCRIPTION

zusätzlich zur Ausstattungslinie Momentum,
erhältliche Aussenfarben 019, 452, 614

- Armaturenbrett in Leder mit Kontrastnähten
- Kühlergrill in Hochglanz-Optik
- LED Tagfahrlicht mit Chromzierleiste
- Lederhandbremshebel mit Kontrastnähten
- Lederschalthebel mit seidenmatter Aluminium-Intarsie
- Leichtmetallfelgen «MIDIR BLACK» 8,0 x 18
- Multifunktions-Sportlederlenkrad, Off Black mit seidenmatter Intarsie
- Pedale in sportlichem Design
- Polsterung «Sovereign Hide» Softleder mit Kontrastnähten
- Textilfussmatten Inscription

ÉQUIPEMENT INSCRIPTION

en complément de l'équipement Momentum,
couleurs extérieures disponibles 019, 452, 614

- Feux de jour LED avec baguette décorative chromée
- Grille de calandre au fini ultra-brillant
- Jantes en alliage léger «MIDIR BLACK» 8,0 x 18
- Levier de frein à main en cuir avec des coutures contrastées
- Pédales au design sport
- Pommeau de levier de vitesses en cuir avec insert en aluminium satiné mat
- Sellerie «Sovereign Hide» en cuir souple avec coutures contrastées
- Tableau de bord en cuir avec des coutures contrastées
- Tapis de sol textile Inscription
- Volant sport multifonctions en cuir Off Black avec insert satiné mat

EQUIPAGGIAMENTO INSCRIPTION

in più rispetto all'equipaggiamento Momentum,
colori della carozzeria disponibili 019, 452, 614

- Cerchi in lega «MIDIR BLACK» 8,0 x 18
- Cruscotto in pelle con cuciture a contrasto
- Griglia del radiatore con effetto lucido
- Leva del cambio in pelle con intarsi alluminio satinato
- Leva del freno a mano in pelle con cuciture a contrasto
- Luci diurne a LED con cornice decorativa cromata
- Pedali sportivi
- Selleria in pelle morbida «Sovereign Hide» con cuciture a contrasto
- Tappetini in tessuto Inscription
- Volante sportivo multifunzione in pelle, Off Black con intarsi satinati

PAKETE

BUSINESS PACK

- Audiosystem High Performance
- Bluetooth Freisprecheinrichtung
- Einparkhilfe hinten

nur für Ausstattungslinie Kinetic

Total Einzeloptionen CHF	Kundenpreis CHF	Preisvorteil CHF	Prozent
Kinetic 1'990.–	**1'350.–**	**640.–**	**32.2 %**
Aufpreis: Audiosystem Premium Sound (503)		**1'530.–**	
Aufpreis: Einparkhilfe vorn und hinten (691)		**500.–**	

BUSINESS PROFESSIONAL PACK

- Audiosystem High Performance (bereits enthalten in Momentum und Summum)
- Bluetooth Freisprecheinrichtung (bereits enthalten in Momentum und Summum)
- Einparkhilfe hinten
- RTI Navigationssystem inkl. Strassenkarte Europa

nur für Ausstattungslinie Kinetic

Total Einzeloptionen CHF	Kundenpreis CHF	Preisvorteil CHF	Prozent
4'990.–	**3'500.–**	**1'490.–**	**29.9 %**
Aufpreis: Audiosystem Premium Sound (503)		**1'530.–**	
Aufpreis: Einparkhilfe vorn und hinten (691)		**500.–**	

SECURITY PACK

- Alarmanlage fernbedienbar (inklusive Bewegungssensor und Neigungssensor)
- Keyless Drive
- Seitenfenster in den Türen mit wasserabweisender Oberfläche

Total Einzeloptionen CHF	Kundenpreis CHF	Preisvorteil CHF	Prozent
1'350.–	**850.–**	**500.–**	**37.0 %**

PAQUETS

BUSINESS PACK

- Aide au parking arrière
- Bluetooth avec mains libres
- Système Audio High Performance

uniquement avec équipement Kinetic

Total options unitaires CHF	Prix client CHF	Avantage client en CHF	en %
Kinetic 1'990.–	**1'350.–**	**640.–**	**32.2 %**
Supplément de prix pour: Système Audio Premium Sound (503)		**1'530.–**	
Supplément de prix pour: Aide au parking avant et arrière (691)		**500.–**	

BUSINESS PROFESSIONAL PACK

- Aide au parking arrière
- Bluetooth avec mains libres (déjà contenu dans Momentum et Summum)
- RTI Système de navigation incl. carte routière Europe
- Système Audio High Performance (déjà contenu dans Momentum et Summum)

uniquement avec équipement Kinetic

Total options unitaires CHF	Prix client CHF	Avantage client en CHF	en %
4'990.–	**3'500.–**	**1'490.–**	**29.9 %**
Supplément de prix pour: Système Audio Premium Sound (503)		**1'530.–**	
Supplément de prix pour: Aide au parking avant et arrière (691)		**500.–**	

SECURITY PACK

- Keyless Drive
- Système d'alarme avec télécommande (inclus capteur de mouvements et capteur d'inclinaison)
- Vitres latérales des portes avec revêtement hydrofuge

Total options unitaires CHF	Prix client CHF	Avantage client en CHF	en %
1'350.–	**850.–**	**500.–**	**37.0 %**

PACCHETTI

BUSINESS PACK

- Sensori di parcheggio posteriori
- Impianto vivavoce Bluetooth
- Sistema Audio High Performance

soltanto con equipaggiamento Kinetic

Totale delle singole opzioni CHF	Prezzo cliente CHF	Vantaggio cliente in CHF	in percento
Kinetic 1'990.–	**1'350.–**	**640.–**	**32.2 %**
Sovrapprezzo per: sistema audio Premium Sound (503)		**1'530.–**	
Sovrapprezzo per: sensori di parcheggio anteriori e posteriori (691)		**500.–**	

BUSINESS PROFESSIONAL PACK

- Sensori di parcheggio posteriori
- Impianto vivavoce Bluetooth (già contenuto in Momentum e Summum)
- RTI Sistema di navigazione con carta stradale Europa
- Sistema Audio High Performance (già contenuto in Momentum e Summum)

soltanto con equipaggiamento Kinetic

Totale delle singole opzioni CHF	Prezzo cliente CHF	Vantaggio cliente in CHF	in percento
4'990.–	**3'500.–**	**1'490.–**	**29.9 %**
Sovrapprezzo per: sistema audio Premium Sound (503)		**1'530.–**	
Sovrapprezzo per: sensori di parcheggio anteriori e posteriori (691)		**500.–**	

SECURITY PACK

- Keyless Drive
- Sistema d'allarme antifurto con telecomando (incluso sensore movimenti e sensore di inclinazione
- Vetri laterali nelle porte idrorepellenti

Totale delle singole opzioni CHF	Prezzo cliente CHF	Vantaggio cliente in CHF	in percento
1'350.–	**850.–**	**500.–**	**37.0 %**

PAKETE

WINTER PACK

- Fahrer- und Beifahrersitz beheizbar
- Scheinwerferwaschdüsen

nicht für Ausstattungslinie Summum

Total Einzeloptionen CHF	Kundenpreis CHF	Preisvorteil CHF	Prozent
820.–	**620.–**	**200.–**	**24.4 %**

WINTER PROFESSIONAL PACK

- Dual-Xenon-Scheinwerfer mit aktivem Kurvenlicht
- Fahrer- und Beifahrersitz beheizbar
- Scheinwerferwaschdüsen

nicht für Ausstattungslinie Summum

Total Einzeloptionen CHF	Kundenpreis CHF	Preisvorteil CHF	Prozent
2'170.–	**1'600.–**	**570.–**	**26.3 %**

XENIUM PACK

- Beifahrersitz elektrisch verstellbar
- Fahrer- und Beifahrersitz beheizbar
- Leichtmetallfelgen «MORPHEUS» 7,5 x 18, Bereifung 235/40 R18
- Polsterung Softleder SOVEREIGN HIDE
- RTI Navigationssystem inkl. Strassenkarte Europa

nur für Ausstattungslinie Summum

Total Einzeloptionen CHF	Kundenpreis CHF	Preisvorteil CHF	Prozent
Summum 6'000.–	**3'950.–**	**2'050.–**	**34.2 %**

PAQUETS

WINTER PACK

- Lave-phares
- Sièges avant chauffants

pas pour équipement Summum

Total options unitaires CHF	Prix client CHF	Avantage client en CHF	en %
820.–	**620.–**	**200.–**	**24.4 %**

WINTER PROFESSIONAL PACK

- Lave-phares
- Phares Dual-xénon avec éclairage actif dans les virages
- Sièges avant chauffants

pas pour équipement Summum

Total options unitaires CHF	Prix client CHF	Avantage client en CHF	en %
2'170.–	**1'600.–**	**570.–**	**26.3 %**

XENIUM PACK

- Garnissage cuir doux SOVEREIGN HIDE
- Jantes en alliage léger «MORPHEUS» 7,5 x 18, pneumatiques 235/40 R18
- RTI Système de navigation incl. carte routière Europe
- Siège passager avant à commande électrique
- Sièges avant chauffants

uniquement avec équipement Summum

Total options unitaires CHF	Prix client CHF	Avantage client en CHF	en %
Summum 6'000.–	**3'950.–**	**2'050.–**	**34.2 %**

PACCHETTI

WINTER PACK

- Lavafari
- Sedili anteriori riscaldabili

non per equipaggiamento Summum

Totale delle singole opzioni CHF	Prezzo cliente CHF	Vantaggio cliente in CHF	in percento
820.–	**620.–**	**200.–**	**24.4 %**

WINTER PROFESSIONAL PACK

- Lavafari
- Fari dual-xeno attivi in curva
- Sedili anteriori riscaldabili

non per equipaggiamento Summum

Totale delle singole opzioni CHF	Prezzo cliente CHF	Vantaggio cliente in CHF	in percento
2'170.–	**1'600.–**	**570.–**	**26.3 %**

XENIUM PACK

- Cerchi in lega «MORPHEUS» 7,5 x 18, pneumatici 235/40 R18
- Rivestimento in pelle Soft SOVEREIGN HIDE
- RTI Sistema di navigazione con carta stradale Europa
- Sedili passeggero a regolazione elettrica
- Sedili anteriori riscaldabili

soltanto con equipaggiamento Summum

Totale delle singole opzioni CHF	Prezzo cliente CHF	Vantaggio cliente in CHF	in percento
Summum 6'000.–	**3'950.–**	**2'050.–**	**34.2 %**

SONDERAUSSTATTUNGEN / ÉQUIPEMENTS SPÉCIAUX / EQUIPAGGIAMENTI SPECIALI

			Preis / Prix / Prezzo CHF	KINETIC	MOMENTUM	SUMMUM	INSCRIPTION	Code / Codice
Klima	**Climatisation**	**Climatizzazione**						
Aktivkohlefilter mit automatischer Umluftschaltung	**Filtre à charbon actif avec recirculation d'air automatique**	**Filtro a carbone attivo e dispositivo ricircolo dell'aria**	**150.–**	○	●	●	●	439
Standheizung mit Timer ersetzt Luftraumheizer elektrisch für Diesel	**Chauffage indépendant avec minuterie** remplace le chauffage additionnel électrique pour diesel	**Riscaldamento autonomo con timer** sostituisce il riscaldamento supplementare elettrico per diesel	**1'750.–**	○	○	○	○	273
Beschlagsensor nur in Kombination mit Innenspiegel mit Abblendautomatik (168 / 454)	**Détecteur de buée** uniquement avec rétroviser intérieur avec antiéblouissement automatique (168 / 454)	**Sensore di appannamento** soltanto in combinazione con retrovisore interno con sistema automatico antiabbagliamento (168 / 454)	**100.–**	○	○	●	○	727
Fahrzeugsicherheit	**Sécurité voiture**	**Sicurezza vettura**						
Alarmanlage fernbedienbar inkl. Sirene mit Batterie-Backup, Bewegungs- und Neigungssensor	**Système d'alarme avec télécommande** incl. sirène auto-alimentée, capteur de mouvements et d'inclinaison	**Sistema d'allarme antifurto con telecomando** incl. sirena con batteria di riserva, sensore di movimento e sensore di livello	**550.–**	○	○	○	○	140 266 263
Keyless Drive	**Keyless Drive**	**Keyless Drive**	**650.–**	○	○	○	○	583
HomeLink® Garagentoröffner programmierbare Funkfernbedienung mit Bedientasten in der Sonnenblende; beleuchtet; zur Steuerung für Garagen- und Aussentor sowie Sicherheitssysteme und Beleuchtungsanlagen; weitere Informationen unter www.eurohomelink.com	**HomeLink® commande de portes de garage** télécommande programmable avec boutons de commande dans le pare-soleil; pour la commande de porte de garage et grille d'entrée ainsi que des systèmes de sécurité et d'éclairage; plus d'informations sur www.eurohomelink.com	**HomeLink® comando porta garage** telecomando programmabile con tasti di comando integrati nel parasole; per azionare la porta del garage e il portone d'entrata e per controllare il sistema di sicurezza e d'illuminazione; maggiori informazioni sul sito www.eurohomelink.com	**330.–**	○	○	○	○	372
Audio und Kommunikation	**Audio et Communication**	**Audio e Comunicazione**						
Audiosystem High Performance Radio/CD-Player (MP3/WMA), 4 x 40 W, 8 Lautsprecher, USB-Port	**Système Audio High Performance** Radio/lecteur CD (MP3/WMA), 4 x 40 W, 8 haut-parleurs, port USB	**Sistema Audio High Performance** radio/lettore CD (MP3/WMA), 4 x 40 W DSP, 8 altoparlanti, presa USB	**670.–**	○	●	●	●	502
Audiosystem Premium Sound Radio/CD-Player (MP3/WMA), Dolby Surround Pro Logic II, 5 x 130 W, 12 Lautsprecher, USB-Port	**Système Audio Premium Sound** Radio/lecteur CD (MP3/WMA), Dolby Surround Pro Logic II, 5 x 130 W, 12 haut-parleurs, port USB	**Sistema Audio Premium Sound** radio/lettore CD (MP3/WMA), Dolby Surround Pro Logic II, 5 x 130 W DSP, 12 altoparlanti Dynaudio, presa USB	**2'200.–** **1'530.–**	○ –	– ○	– ○	– ○	503
CD Wechsler 6-fach anstelle MP3-CD-Player; nur in Kombination mit Audiosystem High Performance (502) oder Premium Sound (503); USB-Schnittstelle entfällt	**Changeur de 6 CD** remplace lecteur CD/MP3; uniquement en combinaison avec système audio High Performance (502) ou Premium Sound (503); sans interface USB	**Cambia-CD per 6 dischi** sostituisce il lettore CD/MP3, soltanto in combinazione con sistema audio High Performance (502) o Premium Sound (503); senza interfaccia USB	**450.–**	○	○	○	○	505

SONDERAUSSTATTUNGEN / ÉQUIPEMENTS SPÉCIAUX / EQUIPAGGIAMENTI SPECIALI

Audio und Kommunikation	Audio et Communication	Audio e Comunicazione	Preis / Prix / Prezzo CHF	KINETIC	MOMENTUM	SUMMUM	INSCRIPTION	Code / Codice
Subwoofer im Gepäckraum Leistung 2 x 130W; nur in Kombination mit Audiosystem High Performance (502) oder Premium Sound (503)	**Subwoofer intégré dans le coffre à bagages** 2 x 130W; uniquement en combinaison avec système audio High Performance (502) ou Premium Sound (503)	**Subwoofer integrato nel vano bagagli** 2 x 130W; soltanto in combinazione con sistemi audio High Performance (502) o Premium Sound (503)	**680.–**	○	○	○	○	262
RTI Navigationssystem inkl. Strassenkarte Europa; nur in Kombination mit Audiosystem High Performance (502) oder Premium Sound (503); inkl. Fernbedienung und MapCare für zwei kostenlose Strassenkarten Aktualisierungen	**RTI Système de navigation** incl. carte routière Europe; uniquement en combinaison avec système audio High Performance (502) ou Premium Sound (503); avec télécommande et MapCare pour deux actualisations gratuites des cartes routières	**RTI Sistema di navigazione** incl. carta stradale Europa; soltanto in combinazione con sistema audio High Performance (502) o Premium Sound (503); incl. telecomando e MapCare per due attualizzazioni gratuite di carte stradali	**3'000.–** **2'200.–**	○ –	– ○	– ○	– ○	142
Bluetooth Freisprecheinrichtung Informationen über die kompatiblen Handys erhalten Sie bei Ihrem Volvo Partner; nur in Kombination mit Audio High Performance (502) oder Premium Sound (503)	**Kit mains libres Bluetooth** informations pour téléphones compatibles sur demande chez votre partenaire Volvo; uniquement en combinaison avec système Audio High Performance (502) ou Premium Sound (503)	**Impianto vivavoce Bluetooth** Per informazioni sui cellulari compatibili, rivolgetevi al vostro concessionario Volvo; soltanto in combinazione con sistema Audio High Performance (502) o Premium Sound (503)	**670.–**	○	●	●	●	732
Volvo On Call VOC **(Telematiksystem mit integriertem Telefon)** Automatischer Alarm bei Airbag- oder Gurtstrafferauslösung im VOC Service Center, SOS-Taste in Notfällen (zur manuellen Betätigung des Alarmes bei Unfällen, akuten Krankheitsfällen etc.), On Call Taste (für z.B. Pannenhilfe). Fahrzeugortung, Fahrzeugfernöffnung (verlorener oder eingeschlossener Schlüssel), automatisches Signal an das VOC Service Center bei ggf. Alarmanlagenauslösung. Leistungen sind gültig für 2 Jahre ab Datum der Aktivierung. Das Abonnement kann verlängert werden (siehe Zubehör). Nur in Kombination mit Audiosystem High Performance (502) oder Premium Sound (503) und Alarmanlage fernbedienbar (140). Multifunktions-Lenkrad ist enthalten.	**Volvo On Call VOC** **(système télématique avec téléphone intégré)** Alarme automatique en cas de déclenchement de l'airbag ou des prétensionneurs de ceinture au centre de services VOC, bouton SOS en cas d'urgence (pour actionner manuellement l'alarme en cas d'accident, de maladie aiguë etc.), bouton On Call (pour un dépannage p. ex.). Pistage du véhicule, ouverture du véhicule à distance (en cas de perte ou d'oubli des clés à l'intérieur du véhicule), signal automatique au centre de services VOC en cas de déclenchement de l'alarme le cas échéant. Prestations valables 2 ans après la date d'activation. L'abonnement peut être prolongé (voir accessoires). Uniquement en combinaison avec système audio High Performance (502) ou Premium Sound (503) et système d'alarme avec télécommande (140). Volant multifonctions est inclus.	**Volvo On Call VOC** **(sistema telematico con telefono integrato)** Chiamata automatica al centro VOC in caso di entrata in funzione degli airbag o dei pretensionatori, pulsante SOS per casi di emergenza (per azionare manualmente l'allarme in caso di incidenti, malori, ecc.), tasto On Call (per richiedere aiuto ad es. in caso di guasti all'auto). Rintracciamento dell'auto, apertura a distanza delle portiere (chiave smarrita o rimasta in macchina), invio automatico di un segnale al centro VOC in caso di entrata in funzione del sistema d'allarme, se disponibile. Le prestazioni sono valide per 2 anni a partire dalla data di attivazione. È possibile prolungare l'abbonamento (vedere accessori). Soltanto in combinazione con sistema audio High Performance (502) o Premium Sound (503) e sistema d'allarme antifurto con telecomando (140). Volante multifunzionale integrato.	**1'100.–**	○	○	○	○	399

● = serienmässig/de série/di serie ○ = optional/optionnel/opzionale – = nicht erhältlich/pas disponible/non disponibile

SONDERAUSSTATTUNGEN / ÉQUIPEMENTS SPÉCIAUX / EQUIPAGGIAMENTI SPECIALI

			Preis / Prix / Prezzo CHF	KINETIC	MOMENTUM	SUMMUM	INSCRIPTION	Code / Codice
Sitze	**Sièges**	**Sedili**						
Fahrersitz elektrisch verstellbar inkl. Memoryfunktion für Fahrersitz-Einstellung und Aussenspiegel; nur in Kombination mit Aussenspiegel elektrisch einklappbar (167)	**Siège conducteur à commande électrique** avec mémoire pour le siège conducteur et miroirs extérieurs; uniquement en combinaison avec rétroviseurs extérieurs escamotables (167)	**Sedile conducente a regolazione elettrica** con funzione memory per il sedile conducente e retrovisori esterni; soltanto in combinazione con retrovisori esterni ripiegabili elettricamente (167)	**1'100.–**	○	○	●	○	047
Beifahrersitz elektrisch verstellbar nur in Kombination mit Aussenspiegel elektrisch einklappbar (167) und Fahrersitz elektrisch verstellbar (047)	**Sièges passager avant à commande électrique** uniquement en combinaison avec rétroviseurs extérieurs escamotables (167) et siège conducteur à commande électrique (047)	**Sedili passeggero a regolazione elettrica** soltanto in combinazione con retrovisori esterni ripiegabili elettricamente (167) e sedile conducente a regolazione elettrica (047)	**750.–**	○	○	○	○	010
Fahrer- und Beifahrersitz beheizbar	**Sièges avant chauffants**	**Sedili anteriori riscaldabili**	**450.–**	○	○	○	○	011

Innenausstattung	**Equipements intérieurs**	**Equipaggiamenti interni**						
Lederlenkrad Anthrazit mit Intarsie aus Aluminium	**Volant gainé de cuir anthracite avec incrustations en aluminium**	**Volante rivestito in pelle con inserti in alluminio**	**400.–**	○	○	○	●	673
Lederschalthebel mit Intarsie aus Aluminium	**Pommeau de levier de vitesse gainé de cuir à incrustations en aluminium**	**Pomello del cambio rivestito in pelle con inserti in alluminio**	**150.–**	○	○	○	●	672
Einlagen Aluminium Mittelkonsole und Türen; nicht in Kombination mit Einlagen Nordic Light Oak (825)	**Incrustations en aluminium** console centrale et portes; pas en combinaison avec incrustations Nordic Light Oak (825)	**Inserti in alluminio** console centrale e porte; non in combinazione con inserti Nordic Light Oak (825)	**300.–**	○	●	●	●	437
Einlagen Oyster Burst Mittelkonsole und Türen	**Incrustations Oyster Burst** console centrale et portes	**Inserti Oyster Burst** console centrale e porte	**300.–** **0.–**	○ –	– ○	– ○	– –	851
Einlagen Black Oak Mittelkonsole und Türen	**Incrustations Black Oak** console centrale et portes	**Inserti Black Oak** console centrale e porte	**600.–** **300.–**	○ –	– ○	– ○	– ○	761
Einlagen Nordic Light Oak Mittelkonsole und Türen	**Incrustations Nordic Light Oak** console centrale et portes	**Inserti Nordic Light Oak** console centrale e porte	**675.–** **375.–**	○ –	– ○	– ○	– –	762/825
Textilfussmatten in Polsterfarbe für Polsterfarben Quartz Beige, Cacao Brown und Calcite Cream	**Tapis de sol textile, de la couleur de la garniture** pour garnitures Quartz Beige, Cacao Brown et Calcite Cream	**Tappeti di tessuto in colore abbinato al rivestimento** per rivestimenti Quartz Beige, Cacao Brown e Calcite Cream	**0.–**	○	○	○	○	772

Ersatzräder	**Roues de secours**	**Ruote di scorta**						
Notrad Bereifung T125/85 R16	**Roue de secours temporaire T125/85 R16**	**Ruota di scorta T125/85 R16**	**90.–**	○	○	○	○	165

SONDERAUSSTATTUNGEN / ÉQUIPEMENTS SPÉCIAUX / EQUIPAGGIAMENTI SPECIALI

Sonstige Ausstattung	Autres équipements	Altri equipaggiamenti	Preis / Prix / Prezzo CHF	KINETIC	MOMENTUM	SUMMUM	INSCRIPTION	Code / Codice
Aussenspiegel elektrisch einklappbar inkl. Bodenleuchten	**Rétroviseurs extérieurs escamotables électriquement** avec système d'éclairage du sol	**Retrovisori esterni ripiegabili elettricamente** con illuminazione del suolo	**370.–**	○	●	●	●	167
Innenspiegel mit Abblendautomatik	**Rétroviseur intérieur avec antiéblouissement automatique**	**Retrovisore interno con sistema automatico anti-abbagliamento**	**230.–**	○	●	●	●	168
Innenspiegel mit Abblendautomatik und integriertem Kompass	**Rétroviseur intérieur avec antiéblouissement automatique et boussole intégrée**	**Retrovisore interno con sistema automatico anti-abbagliamento e bussola integrata**	**350.–** **120.–**	○ –	– ○	– ○	– ○	454
Seitenfenster in den Türen mit wasserabweisender Oberfläche	**Vitres latérales des portes avec revêtement hydrofuge**	**Vetri laterali nelle porte idrorepellenti**	**150.–**	○	○	○	○	595
Scheinwerferwaschdüsen	**Lave-phares**	**Lavafari**	**370.–**	○	○	●	○	065
Regensensor	**Détecteur de pluie**	**Sensore per la pioggia**	**150.–**	○	●	●	●	370
BLIS (Blindspot Information System) Warnsystem zur Überwachung des toten Winkels; inkl. Aussenspiegel elektrisch einklappbar und Bodenleuchten	**BLIS (Blindspot Information System)** système d'information pour angle mort; incl. rétroviseurs extérieurs escamotables électriquement et éclairage du sol	**BLIS (Blind Spot Information System)** sistema di copertura dell'angolo cieco; con retrovisori esterni ripiegabili elettricamente e illuminzione del suolo	**1'120.–** **750.–**	○ –	– ○	– ○	– ○	603 / 167
Einparkhilfe hinten	**Aide au parking arrière**	**Sensori di parcheggio posteriori**	**650.–**	○	●	●	●	529
Einparkhilfe vorn und hinten nicht in Kombination mit Einparkhilfe hinten (529)	**Aide au parking avant et arrière** pas en combinaison avec aide au parking arrière (529)	**Sensori di parcheggio anteriori e posteriori** non in combinazione con sensori di parcheggio posteriori (529)	**1'150.–** **500.–**	○ –	– ○	– ○	– ○	691
Skisack	**Housse de protection pour skis**	**Sacca portasci**	**200.–**	○	○	○	○	674

Aussenausstattung	Equipements extérieurs	Equipaggiamenti esterni						
Chromleiste Heckschürze nur in Kombination mit LED Tagfahrlicht (667)	**Insert chromé sur le pare-chocs arrière** uniquement en combinaison avec feux de circulation diurnes LED (667)	**Inserto cromato sul paraurti posteriore** soltanto in combinazione con luci diurne a LED (667)	**100.–**	○	○	○	○	523
Heckspoiler	**Becquet arrière**	**Spoiler posteriore**	**400.–**	○	○	○	○	038
Dach in Kontrastfarbe Silver Metallic 426 nur in Kombination mit Farben 19, 452, 474, 498, 612, 614, 700, 702	**Toit contrasté Silver Metallic 426** uniquement en combinaison avec couleurs 19, 452, 474, 498, 612, 614, 700, 702	**Tetto in colore contrastante Silver Metallic 426** soltanto in combinazione con colori 19, 452, 474, 498, 612, 614, 700, 702	**420.–**	○	○	○	○	838
Entfall Motorschriftzug	**Suppression du sigle de la motorisation**	**Soppressione sigla motore**	**0.–**	○	○	○	○	308
Entfall Motor- und Modellschriftzug	**Suppression du sigle de la motorisation**	**Soppressione sigla motore e modello**	**0.–**	○	○	○	○	313

● = serienmässig/de série/di serie ○ = optional/optionnel/opzionale – = nicht erhältlich/pas disponible/non disponibile

SONDERAUSSTATTUNGEN / ÉQUIPEMENTS SPÉCIAUX / EQUIPAGGIAMENTI SPECIALI

Licht aussen / Eclairage extérieur / Illuminazione esterna	Preis / Prix / Prezzo CHF	KINETIC	MOMENTUM	SUMMUM	INSCRIPTION	Code / Codice
Dual-Xenon-Scheinwerfer mit aktivem Kurvenlicht mit automatischer Scheinwerferhöhenverstellung; nur in Kombination mit Scheinwerferwaschdüsen (065) **Phares dual-xénon avec élairage actif dans les virages** avec réglage automatique de la portée des phares; uniquement en combinaison avec lave-phares (065) **Fari dual-xeno attivi in curva** con regolazione automatica della portata dei fari; soltanto in combinazione con lavafari (065)	**1'350.–**	○	○	●	○	605
LED Tagfahrlicht mit Chromzierleiste **Feux de circulation diurnes LED avec baguette chromée** **Luci diurne a LED con cornice decorativa cromata**	**270.–**	○	○	○	●	667

Aussenfarben (Code) / Couleurs de carrosserie (Code) / Colori Carrozzeria (Codice)	Lackierart / Vernissage / Verniciatura					
Black Stone (019) [1] **Ice White (614)** [1]	**Solid**	**0.–**	○	○	○	○	
Passion Red (612) [1]	**Solid**	**0.–**	○	○	○	–	
Silver (426) **Celestial Blue (474)** [1] **Caspian Blue (498)** [1] **Twilight Bronze (700)** [1] **Flamenco Red (702)** [1]	**Metallic**	**1'100.–**	○	○	○	–	
Black Sapphire (452) [1]	**Metallic**	**1'100.–**	○	○	○	○	
Electric Silver (477) **Ember Black (487)**	Inscription	**1'500.–**	○	○	○	–	

[1] möglich mit Dach in Kontrastfarbe 426

[1] Possible avec toit de couleur contrastée 426

[1] Possibile con tetto in colore contrastante 426

SONDERAUSSTATTUNGEN ÉQUIPEMENTS SPÉCIAUX EQUIPAGGIAMENTI SPECIALI

Leichtmetallfelgen Jantes en alliage léger Cerchi in lega	Bereifung Pneumatiques Pneumatici	Motorisierung Motorisation Motorizzazione	Preis / Prix / Prezzo CHF	KINETIC	MOMENTUM	SUMMUM	INSCRIPTION	Code / Codice
CASTULA 7,5 x 16 Silver Stone	**215/55 R16**		**0.–**	●	–	–	–	
SERAPIS C 7,5 x 17 Silver Bright	**235/45 R17**		**1'300.–**	○	–	–	–	789
			0.–	–	○	○	–	
SIRONA 7,5 x 17 Diamond Cut / Light Grey	**235/45 R17**		**1'500.–**	○	●	●	–	837
MIDIR 8,0 x 18 Diamond Cut / Light Grey	**235/40 R18**		**2'700.–**	○	–	–	–	859
			1'300.–	–	○	○	–	
			0.–	–	–	–	○	
MIDIR 8,0 x 18 Black	**235/40 R18**		**0.–**	–	–	–	●	
MORPHEUS 7,5 x 18 Silver Bright	**235/40 R18**		**2'500.–**	○	–	–	–	665
			1'100.–	–	○	○	–	
			0.–	–	–	–	○	
Radmuttern abschliessbar	**Boulons de roue verrouillables**	**Bulloni bloccabili antifurto**	**80.–**	○	○	○	○	312

CASTULA 7,5 x 16

SERAPIS C 7,5 x 17

SIRONA 7,5 x 17

MIDIR 7,5 x 18
Diamond Cut / Light Grey

MIDIR BLACK
8,0 x 18

MORPHEUS 7,5 x 18

● = serienmässig/de série/di serie ○ = optional/optionnel/opzionale – = nicht erhältlich/pas disponible/non disponibile

SONDERAUSSTATTUNGEN ÉQUIPEMENTS SPÉCIAUX EQUIPAGGIAMENTI SPECIALI

Polsterung / Innenraum
Garniture / Intérieur
Rivestimento / Interno

Polsterung Garniture Rivestimento	Innenraum Intérieur Interno	Oberer Teil Armaturentafel Tab. bord supérieur Plancia parte superiore	Unterer Teil Armaturentafel Tab. bord inférieur Plancia parte inferiore	Türverkleidung Panneau porte Pannelli porte	Türverkleidungseinsatz Habillage panneaux portes Inserti pannelli delle porte	Boden Habillage du sol Suolo	Textilfussmatten Tapis sol textile Tappeti di tessuto	Preis / Prix / Prezzo CHF	KINETIC	MOMENTUM	SUMMUM	INSCRIPTION	Code / Codice
BORGHOLM Textil / Flextech / Textile / Flextech / Tessuto / Flextech 1 Tasche in Rückenlehne der Vordersitze, Tasche an Vordersitze Sitzauflagen vorn 1 poche à l'arrière des sièges avant, poche à l'avant des sièges avant 1 tasca nella parte posteriore dei sedili anteriori, tasca nella parte anteriore dei sedili anteriori								**0.–**	●	○	○	–	
Off Black	**Off Black**	Off Black	Off Black	Off Black	Off Black	Off Black	Off Black						5577
HAVERDAL Leder / Vulcaflex / Cuir / Vulcaflex / Pelle / Vulcaflex 1 Tasche in Rückenlehne der Vordersitze, Tasche an Vordersitze Sitzauflagen vorn 1 poche à l'arrière des sièges avant, poche à l'avant des sièges avant								**700.–**	○	●	–	–	
1 tasca nella schienale dei sedili anteriori, tasca nella parte anteriore dei coprisedili davanti								**0.–**	–	–	○	–	
Off Black	**Off Black**	Off Black	Off Black	Off Black	Off Black	Off Black	Off Black						5677
Quartz	**Umbra**	Off Black	Quartz	Umbra	Quartz	Quartz	Quartz						5681
Leder / Cuir / Pelle [1] 1 Tasche in Rückenlehnen der Vordersitze, Tasche an Vorderseite Sitzauflagen vorn 1 poche à l'arrière des sièges avant, poche à l'avant des sièges avant								**2'200.–**	○	–	●	–	
1 tasca nella schienale dei sedili anteriori, tasca nella parte anteriore dei coprisedili davanti								**1'500.–**	–	○	–	–	
Off Black	**Off Black**	Off Black	Off Black	Off Black	Off Black	Off Black	Off Black						5D7H
Beachwood Brown	**Off Black**	Off Black	Off Black	Off Black	Beachwood Brown	Off Black	Off Black						5D7E
Calcite	**Off Black**	Off Black	Off Black	Off Black	Calcite	Off Black	Off Black						5D78
Cranberry	**Off Black**	Off Black	Off Black	Off Black	Cranberry	Off Black	Off Black						5D7M
Calcite	**Umbra**	Off Black	Quartz	Umbra	Calcite	Quartz	Quartz						5D84

[1] Leder auf Sitzflächen, Sitzwangen, Vorderseite der Rückenlehnen und Kopfstützenvorderseite
Garnissage cuir sur la partie centrale des sièges, les bourrelets latéraux et l'avant des appuie-tête
In pelle: piani di seduta, supporti laterali, lato anteriore degli schienali e dei poggiatesta

SONDERAUSSTATTUNGEN ÉQUIPEMENTS SPÉCIAUX EQUIPAGGIAMENTI SPECIALI

Polsterung / Innenraum
Garniture / Intérieur
Rivestimento / Interno

Polsterung Garniture Rivestimento	Innenraum Intérieur Interno	Oberer Teil Armaturentafel Tab. bord supérieur Plancia parte superiore	Unterer Teil Armaturentafel Tab. bord inférieur Plancia parte inferiore	Türverkleidung Panneau porte Pannelli porte	Türverkleidungseinsatz Habillage panneaux portes Inserti pannelli delle porte	Boden Habillage du sol Suolo	Textilfussmatten Tapis sol textile Tappeti di tessuto	Preis / Prix / Prezzo CHF	KINETIC	MOMENTUM	SUMMUM	INSCRIPTION	Code / Codice
SOVEREIGN HIDE Softleder / Cuir doux / Pelle Soft													
1 Tasche in Rückenlehnen der Vordersitze, Tasche an Vorderseite Sitzauflagen vorn								**3'800.–**	○	–	–	–	
1 poche à l'arrière des sièges avant, poche à l'avant des sièges avant								**3'100.–**	–	○	–	–	
1 tasca nella schienale dei sedili anteriori, tasca nella parte anteriore dei coprisedili davanti								**1'500.–**	–	–	○	–	
Off Black	**Off Black**	Off Black	Off Black	Off Black	Off Black	Off Black	Off Black						5E77
Cacao Brown	**Off Black**	Off Black	Off Black	Off Black	Cacao Brown	Off Black	Off Black						5E79
Calcite	**Off Black**	Off Black	Off Black	Off Black	Calcite	Off Black	Off Black						5E78
Calcite	**Umbra**	Off Black	Quartz	Umbra	Calcite	Quartz	Quartz						5E84
SOVEREIGN HIDE Softleder / Cuir doux / Pelle Soft (Inscription)													
1 Tasche in Rückenlehnen der Vordersitze, Tasche an Vorderseite Sitzauflagen vorn 1 poche à l'arrière des sièges avant, poche à l'avant des sièges avant 1 tasca nella schienale dei sedili anteriori, tasca nella parte anteriore dei coprisedili davanti								**0.–**	–	–	–	●	
Off Black	**Off Black**	Off Black	Off Black	Off Black	Off Black	Off Black	Off Black						5E77
Calcite	**Off Black**	Off Black	Off Black	Off Black	Calcite	Off Black	Off Black						5E78

● = serienmässig/de série/di serie ○ = optional/optionnel/opzionale – = nicht erhältlich/pas disponible/non disponibile

ZUBEHÖR

Einbau beim Volvo Vertreter, inkl. Montage (Auszug)

ACCESSOIRES

Posés par le concessionnaire Volvo, montage inclus (extrait)

ACCESSORI

Installati dalle concessionarie Volvo, montaggio incluso (estratto)

Packen und Laden	Chargement et Portage	Bagagli e Carico	Preis / Prix / Prezzo CHF
Anhängerkupplung, abnehmbar Kabelstrang 13-polig	**Dispositif d'attelage amovible** avec faisceau de câbles à 13 pôles	**Gancio traino amovibile** con set di cavi a 13 poli	**1'551.–**
Gepäckraumwendematte Textil/Gummi nur in Verbindung mit Organizer für Gepäckraum	**Tapis coffre à bagages en textile/caoutchouc réversible** uniquement en combinaison avec l'organiseur pour compartiment de roue de secours	**Tappetino per il vano di bagagli reversibile gomma/ tessuto** solo in combinazione con l'organizer nel vano della ruota di scorta	**227.–**
Organizer für Gepäckraum	**Organiseur pour coffre à bagages**	**Organizer per il vano bagagli**	**90.–**
Fahrradheckträger auf Anhängerkupplung mit Kabelstrang 13-polig, 2 Fahrräder	**Porte-vélos, monté sur dispositif d'attelage** avec faisceau de câbles à 13 pôles, 2 vélos	**Portabiciclette montato sul gancio di traino** con set di cavi a 13 poli, 2 biciclette	**699.–**

Komfort und Sicherheit	Confort et Sécurité	Comfort e Sicurezza	
Gummifussmatten	**Tapis, plancher d'habitacle, caoutchouc**	**Tappetino, pavimento abitacolo, in gomma**	**113.–**
Babyschale (bis 13 kg)	**Coque bébé (jusqu'à 13 kg)**	**Seggiolino per neonati (fino a 13 kg)**	**324.–**
ISOFIX-Gestell für Babyschale	**Base ISOFIX pour coque bébé**	**Base ISOFIX per Navicella**	**211.–**
Kindersitz, wendbar (9–25 kg)	**Siège enfant convertible (9–25 kg)**	**Seggiolino di sicurezza per bambini convertibile (9–25 kg)**	**675.–**
Kindergurtkissen mit einstellbarer Rückenlehne (15–36 kg)	**Siège rehausseur avec dossier réglable (15–36 kg)**	**Cuscino di rialzo per bambini con schienale regolabile (15-36kg)**	**297.–**
Komfortkissen	**Repose-nuque confort**	**Cuscino comfort**	**30.–**
Rücksitzschutz	**Protection pour sièges arrière**	**Protezione sedile posteriore**	**146.–**
Schutzklebeband, hinterer Stossfänger	**Bande adhésive de protection, pare-chocs arrière**	**Nastro adesivo protettivo, paraurti posteriore**	**147.–**
Windschott	**Filet coupe-vent**	**Deflettore frangivento**	**730.–**
Volvo On Call VOC Telematiksystem … Verlängerung für 12 Monate	**Volvo On Call VOC système télématique** … Prolongation pour 12 mois	**Volvo On Call VOC sistema telematico** … Estensione per 12 mesi	**243.–**
… Verlängerung für 24 Monate	… Prolongation pour 24 mois	… Estensione per 24 mesi	**364.–**

ZUBEHÖR

Einbau beim Volvo Vertreter, inkl. Montage (Auszug)

ACCESSOIRES

Posés par le concessionnaire Volvo, montage inclus (extrait)

ACCESSORI

Installati dalle concessionarie Volvo, montaggio incluso (estratto)

Audio und Kommunikation	Audio et Communication	Audio e Comunicazione	Preis / Prix / Prezzo CHF
Freisprecheinrichtung mit Bluetooth ab	**Kit mains libres Bluetooth** à partir de	**Impianto vivavoce Bluetooth** a partire da	**918.–**

Sport und Styling	Sport et Styling	Sport e Styling	
Lederschalthebel mit Dekor-Einlage Aluminium	**Pommeau du levier de vitesse gainé de cuir avec incrustation en aluminium**	**Pomello della leva del cambio in pelle con inserti in alluminio**	**184.–**
Textilfussmatten, Sport Design	**Tapis de sol textile, design sport**	**Tappetino pavimento abitacolo, design «Sport», in tessuto**	**194.–**
Sport-Lederlenkrad mit Dekor-Einlage Aluminium	**Volant sport gainé de cuir avec incrustation en aluminium**	**Volante sportivo rivestito in pelle con inserti in alluminio**	**792.–**
Sportpedale gebürstetes Aluminium	**Pédales sport** Aluminium brossé	**Pedali sportivi** Aluminio spazzolato	**190.–**
Spoiler Heckklappe, lackiert in Wagenfarbe	**Bécquet hayon, lèvre dans la couleur de carrosserie**	**Spoiler coperchio vano baule, tinta con la carrozzeria**	**497.–**

TECHNISCHE DATEN / DONNEES TECHNIQUES / DATI TECNICI

MOTOR / MOTEUR / MOTORE	
Motortyp / Type de moteur / Tipo motore	
Motorcode / Code du moteur / Codice motore	
Anzahl der Zylinder & Ventile / Nombre de cylindres & soupapes / Numero di cilindri & valvole	
Hubraum / Cylindrée / Cilindrata	cm^3
Bohrung x Hub / Alésage x course / Alesaggio x corsa	mm
Max. Leistung bei Motordrehzahl / Puissance maximale à nombre de tours / Potenza massima a giri	kW (PS)/U/min / kW (ch)/t/min / kW (CV)/g/min
Max. Drehmoment bei Motordrehzahl / Couple maximal à nombre de tours / Coppia massima a giri	Nm/U/min / kNm/t/min / Nm/g/min
Verdichtung / Taux de compression / Compressione	
Kraftstoff / Carburant / Carburante	ROZ
GETRIEBE / BOÎTE / CAMBIO (S/S=Start/Stopp)	
Schaltgetriebe / Boîte manuelle / Cambio manuale	6 Gang / 6 vitesses / 6 marce
Automatikgetriebe / Boîte automatique / Cambio automatico	5 Gang / 5 vitesses / 5 marce
Automatikgetriebe / Boîte automatique / Cambio automatico	6 Gang / 6 vitesses / 6 marce
LENKUNG (servounterstützt) / DIRECTION (servo assistée) / STERZO (servoassistito)	
Antrieb / Traction / Trazione	FWD = Front / Avant / Anteriore
Anzahl der Lenkradumdrehungen / Nombre de tours du volant / Giri del volante	
Wendekreis / Diamètre de braquage entre murs / Diametro di sterzata tra muri	m
Spurkreis / Diamètre de braquage entre trottoirs / Diametro di sterzata tra marciapiedi	m
Bereifung / Pneumatiques / Pneumatici	
ZUGLASTEN / CHARGES REMORQUABLES / MASSA RIMORCHIABILE	
max. Anhängelast gebremst/ungebremst / Charge remorquable max. freinée/non freinée / Peso massimo trainabile frenato/non frenato	kg
Stützlast / Charge sur la rotule / Pressione sulla sfera	kg
GEWICHTE (manuell/Automat) / POIDS (manuelle/automatique) / PESI (manuale/automatico) [3]	
Leergewicht (inkl. Fahrer) / Poids à vide (incl. conducteur) / Peso a vuoto (incl. conducente)	kg
Gesamtgewicht / Poids total / Peso complessivo	kg
Zuladung / Charge utile / Carico utile	kg
VOLUMEN / VOLUMES / VOLUMI	
Kraftstofftank / Réservoir du carburant / Volume del serbatoio carburante	Liter / litres / litri
Gepäckraumvolumen (VDA) / Volume du coffre (VDA) / Volume del vano bagagli (VDA)	min. l (Dach offen) / min. l (toit ouvert) / min. l (tetto aperto)
	max. l (Dach geschl.) / max. l (toit fermé) / max. l (tetto chiuso)
FAHRLEISTUNGEN (manuell/Automat) / PERFORMANCES (manuelle/automatique) / POTENZA (manuale/automatico)	
Beschleunigung 0-100 km/h / Accélération 0-100 km/h / Accelerazione 0-100 km/h	s
Höchstgeschwindigkeit / Vitesse de pointe / Velocità massima	km/h
VERBRAUCH (manuell/Automat) / CONSOMMATION (manuelle/automatique) / CONSUMO (manuale/automatico) [1]	
Städtisch / Urbain / Urbano	l/100 km
Ausserstädtisch / Extra-urbain / Extraurbano	l/100 km
Gesamt / Mixte / Misto	l/100 km
Schadstoffeinstufung / Niveau des émissions polluantes / Livello di emissioni inquinanti	
CO_2-Massenemissionen / Emissions de CO_2 / Emissione CO_2 [2]	g/km
Energieeffizienz-Kategorie / Catégorie de rendement énergétique / Categoria di efficienza energetica	

[1] nach Richtlinie UE 1999/100
[2] Durchschnitt aller Neuwagen-Modelle in der Schweiz: 159 g/km
[3] nach EG inkl. Fahrer. Die Leergewichte berücksichtigen ein Fahrergewicht von 75kg, eine 90%ige Füllung des Tanks und alle erforderlichen Flüssigkeiten. Die Werte beziehen sich auf die niedrigste Spezifikation und können je nach gewählten Optionen und Ausstattungslinien variieren.

[1] selon norme UE 1999/100
[2] moyenne de tous les modèles neufs en Suisse 159 g/km
[3] Selon la norme UE, avec le conducteur. Les poids à vide incluent un conducteur pesant 75 kg, un réservoir rempli à 90% ainsi que tous les liquides nécessaires. Les valeurs se réfèrent à la spécification la plus basse et peuvent varier en fonction des options et lignes d'équipement choisies.

[1] secondo norma UE 1999/100
[2] media di tutti i modelli di vetture nuove in Svizzera: 159 g/km
[3] Ai sensi CE, conducente incluso. Il peso a vuoto comprende il peso del conducente (75 kg), un serbatoio pieno al 90% e tutti i liquidi necessari. I valori si riferiscono alla specificazione minima e possono variare a seconda delle opzioni e delle linee di equipaggiamento selezionate.

T5 Geartronic	D3	D4
B5254T7	D5204T5	D5204T
67	58	50
5 / 20	5 / 20	5 / 20
2521	1984	1984
83 x 93,2	81 x 77	81 x 77
169 (230) / 5000	110 (150) / 3500	130 (177) / 3500
320 / 1500-5000	350 / 1500–2750	400 / 1750–2750
9,0 : 1	16,5 : 1	16,5 : 1
Bleifrei / SP 98-91	Diesel	Diesel
--	4,00 : 1	4,00 : 1
2,27 : 1	--	--
--	3,075 : 1	3,075 : 1
FWD	FWD	FWD
2,6	2,6	2,6
11,95	11,95	11,95
11,8	11,8	11,8
215 / 55 R16	215 / 55 R16	215 / 55 R16
1500 / 750	1500 / 750	1500 / 750
75	75	75
-- / 1717	1740 / 1748	1740 / 1748
-- / 2100	2130 / 2150	2130 / 2150
-- / 383	390 / 402	390 / 402
62	60	60
200	200	200
404	404	404
8,0	10,8 / 10,9	9,8 / 9,9
235	210 / 205	220 / 215
-- / 14,0	7,7 / 8,7	7,7 / 8,7
-- / 6,7	4,8 / 5,1	4,8 / 5,1
-- / 9,4	5,9 / 6,4	5,9 / 6,4
EURO5	EURO5	EURO5
-- / 219	154 / 169	154 / 169
-- / G	C / D	C / D

Die technischen Daten können sich ändern

Die Verbrauchsangaben in unseren Verkaufsunterlagen sind europäische Treibstoff-Normverbrauchs-Angaben, die zum Vergleich der Fahrzeuge dienen.In der Praxis können diese je nach Fahrstil, Zuladung, Topographie und Jahreszeit teilweise deutlich abweichen. Wir empfehlen ausserdem den eco-drive-Fahrstil zur Schonung der Ressourcen.

Les données techniques peuvent changer

Les données de consommation indiquées dans nos documents de vente sont basées sur le cycle européen de consommation normalisée qui a pour objectif de permettre une comparaison entre les véhicules. En usage quotidien la consommation peut varier sensiblement en fonction du style de conduite, de la charge, de la topographie et des conditions climatiques. Nous recommandons par ailleurs le mode de conduite eco-drive respectueux de l'environnement.

Le specifiche tecniche potrebbero essere soggette a modifiche

I dati indicati nei nostri prospetti si basano sul ciclo europeo di consumo normalizzato che ha come obiettivo quello di permettere il paragone tra vetture. Nell'uso quotidiano i consumi possono variare sensibilmente in funzione dello stile di guida, del carico, della topografia e della stagione. Noi raccomandiamo sempre un tipo di guida rispettoso dell'ambiente.

VOLVO

VOLVO C70

www.volvocars.ch

Volvo Automobile (Schweiz) AG, Schaffhauserstrasse 550, 8052 Zürich
Telefon 044 874 21 00 Hotline 0800 810 811 www.volvocars.ch

myclimate neutral
Drucksache | Imprimé | Stampato
No. 01-12-131222 – www.myclimate.org
© myclimate – The Climate Protection Partnership

FSC www.fsc.org
MIX
Papier aus verantwortungsvollen Quellen
Papier issu de sources responsables
Carta da fonti gestite in maniera responsabile
FSC® C004588