VOLVO

XC60

XC60

VOLVO - Specification for Israel

וולוו - מפרט לישראל

Model	Plug-in hybrid T8	B5 AWD	דגם
Displacement in CC	1969	1969	נפח המנוע בסמ"ק
No. of cylinders/valves	4/16	4/16	מספר הגלילים/שסתומים
Fuel system/ignition	מגדש טורבו ומנוע חשמלי קדמי, הזרקה ישירה	טורבו הזרקה ישירה	מערכת דלק/הצתה
Max. output HP at RPM petrol	310/6000	250/5400-5700	הספק מרבי כ"ס/סל"ד
Max. output HP electric	145	14	הספק מרבי כ"ס חשמלי
Max. torque KG/M at RPM petrol	40.8/3000-4800	36.8/2000-4500	מומנט מרבי קג"מ/סל"ד
Max. torque KG/M electric	31.5	-	מומנט מרבי קג"מ חשמלי
Min. recommended octan rating-unleaded	95	95	מינימום אוקטן מומלץ-נטול עופרת
Fuel tank capacity liters	71	71	נפח מיכל הדלק (בליטרים)
Drive line	כפולה	כפולה	הנעה
Transmission	אוטומטית פלנטרית 8 הילוכים	אוטומטית פלנטרית 8 הילוכים	תיבת הילוכים
Turing circle (curb to curb)	11.4	11.4	קוטר סיבוב (במטרים, בין מדרכות)
Boot capacity/liters	468	483	נפח תא מטען (בליטרים)
Acceleration 0-100 KM/H	4.9	6.9	תאוצה מ-0 ל-100 קמ"ש (שניות)
Top speed KM/H	180	180	מהירות מרבית בקמ"ש מוגבלת אלקטרונית
Max trailer weight, Braked (Max)	2250	2400	כושר גרירה עם בלמים
Max trailer weight, Unbraked (Max)	750	750	כושר גרירה בלי בלמים

XC60

Standard & Optional Equipment	Plug-in hybrid T8	B5 AWD		ציוד סטנדרטי ותוספות
	Ultra	Plus Dark	Core	
Audio & Entertainment				**מערכת שמע ובידור**
High Performance Sound	---	---	●	מערכת שמע High Performance
Harman Kardon Premium Sound	---	●	---	מערכת שמע פרמיום 13 רמקולים מתוצרת Harman Kardon
Premium Sound by Bowers and Wilkins	●	---	---	מערכת שמע פרימיום 14 רמקולים מתוצרת Bowers and Wilkins
Subwoofer	●	●	---	Subwoofer - רכיב רמקול שנועד לשחזר תדרי בס נמוכים מאוד
Bluetooth connection	●	●	●	דיבורית Bluetooth + הזרמת שמע
2 USB Typ-C connections	●	●	●	שני חיבורי USB Type-C, מלפנים
12,3 inch Driver Display, Gen 2	●	●	●	לוח מחוונים 12.3" וירטואלי
11.2" Centre display with touch screen	●	●	●	מסך מגע מרכזי צבעוני 11.2"
Speech function	●	●	●	מערכת הפעלה קולית Google Assistant
ICUP - Android infotainment system with google services	●	●	●	מערכת מידע ובידור- android automotive כולל גוגל מובנה
Device mirroring Wired Apple CarPlay & Android Auto	●	●	●	*Device mirroring Wired Apple CarPlay & Android Auto
Inductive charging for smartphone	●	●	●	טעינה אלחוטית למכשירים ניידים תומכים בקונסולה הקדמית*
Graphical Head Up Display	●	---	---	תצוגה עילית לנהג בשמשה הקדמית
Interior Design				**עיצוב פנים**
Leather steering wheel with Uni deco inlay, 3 spoke	○	○	---	גלגל הגה מצופה בעור ומשולב עיטור מתכתי**
Artificial Leather steering wheel with Uni deco inlay, 3 spoke, Sport	○	○	●	גלגל הגה הכולל עיטור מתכתי**
Heated steering wheel	●	●	●	גלגל הגה מחומם
Gearlever knob, PU with unideco	---	---	●	ידית הילוכים בעיטור מתכתי
Crystal gear lever knob	●	●	---	ידית הילוכים מקריסטל
Sillmoulding 'Volvo' metal	●	●	●	ספי כניסה 'volvo'
Tailored Instrument Panel	●	●	---	דיפון תפור על לוח המחוונים
Metal Mesh decor inlays	---	---	●	דיפון Metal Mesh בקונסולה**
White Driftwood Decor	○	○	---	דיפון White Driftwood Decor בקונסולה**
Natural Driftwood Decor	○	○	---	דיפון Natural Driftwood Decor בקונסולה**
Interior Accessories				**אבזור פנים**
Electronic climate control, 2 zone	●	●	●	בקרת אקלים אלקטרונית דו-אזורית
Keyless entry and handsfree tailgate opening	●	●	●	כניסה והתנעה ללא מפתח הכוללת פתיחת תא מטען ללא מגע יד
Park Assist Camera	---	●	●	מצלמת עזר אחורית לחנייה
Parking assistance, front and rear	---	●	●	חיישני חניה קדמיים ואחוריים
360° Camera	●	---	---	מצלמות 360
Parking assistance Gen3, front, rear & side	●	---	---	חיישני חניה קדמיים, אחוריים וצדיים
Automatically dimmed inner and exterior mirrors	●	●	●	מראה פנימית ומראות צד המתכהות למניעת סינוור
12V Power outlet, Luggage area	●	●	●	שקע מתח 12V בתא המטען
Electrical parking brake	●	●	●	בלם חניה חשמלי עם שחרור אוטומטי
First aid kit, DIN 13164	●	●	●	ערכת עזרה ראשונה
Rain sensor	●	●	●	חיישן גשם
Drive mode settings	●	●	●	תוכניות נהיגה משתנות כולל מצב שטח
Active Noise Control	●	●	●	מערכת הפחתת רעשים דינאמית
Center rear armrest with cupholders	●	●	●	משענת יד משולבת בשורה השניה הכוללת מתקן כוסות

* לבחינת תאימות מכשיר הטלפון שברשותך למערכת אנא פנה לנציג המכירות **גלגל ההגה, דיפון הפנים, צבע הרצפה והתקרה משתנים בהתאם לצבע וסוג הריפוד

XC60

Standard & Optional Equipment

	Plug-in hybrid T8	B5 AWD		
	Ultra	Plus Dark	Core	ציוד סטנדרטי ותוספות
Extirior Accessories				**אבזור חיצוני**
Panoramic sunroof with power operation	●	●	---	חלון גג פנוראמי חשמלי
Tinted windows, rear side doors and cargo area	●	●	●	חלונות אחוריים כהים כולל חלון תא מטען
Power Operated Tailgate	●	●	●	פתיחת תא מטען חשמלית
Retractable Rear-View Mirrors	●	●	●	מראות חיצוניות בעלות קיפול חשמלי
Colour coordinated door handles with Illumination and Puddle lights	●	●	●	ידיות דלתות בעלות תאורה
Bright decor side windows	●	---	---	מסגרת חלונות בגימור מבריק
Colour coordinated rear view mirror covers	●	---	●	מראות חיצוניות בצבע הרכב
Grill 'Core'	---	---	●	סבכה בסגנון 'Core'
Roof rails integrated black	---	---	●	פסי הטענה שחורים משולבים
Grill 'Bright'	●	---	---	סבכה בסגנון 'Bright'
Roof rails integrated bright	●	---	---	פסי הטענה בהירים משולבים
Grill 'Dark'	---	●	---	סבכה בסגנון 'Dark'
Roof rails integrated Glossy black	---	●	---	פסי הטענה בשחור מבריק משולבים
High gloss black decor side windows	---	●	---	מסגרת חלונות בגימור שחור
Black (019) rear view mirror covers	---	●	---	מראות חיצוניות בצבע שחור
Safety				**בטיחות**
Collision mitigation support, front	●	●	●	מערכת לבלימה אוטומטית
Airbag, Driver & Passenger	●	●	●	כריות אוויר קדמיות דו-שלביות
Knee airbag driver side	●	●	●	כרית הגנה לברכי הנהג
SIPS airbags	●	●	●	מערך אמצעי הגנה בפגיעה צדית הכולל כריות אוויר
Pyrotechnical pretensioners, front / rear outer positions	●	●	●	קדם מותחנים פירוטכניים מלפנים ומאחור
Whiplash protection, front seats	●	●	●	מערכת נגד "צליפת שוט" להגנה בשעת התנגשות מאחור
ESC - Electronic stabilty control	●	●	●	מערכת בקרת יציבות מתקדמת
EBL, flashing brake flashing light and hazard warning	●	●	●	אורות בלם מהבהבים בבלימת חירום
Tyre pressure monitoring system EU	●	●	●	מערכת לניטור לחץ אוויר בצמיגים
Cut-Off switch passenger airbag	●	●	●	אפשרות לניתוק כרית האוויר בצד הנוסע
Isofix - outer position rear seat	●	●	●	אמצעי עגינה למושבי בטיחות לילדים
Power child lock, rear side doors	●	●	●	נעילת ילדים חשמלית
Pilot assist	●	●	●	מערכת סיוע לנהג
Lane keeping aid	●	●	●	בקרת סטייה מנתיב אקטיבית
Adaptive cruise control	●	●	●	בקרת שיוט אדפטיבית
Hill Descent Control	●	●	●	בקרת ירידה במדרון
Collision warning and mitigation support, rear	●	●	●	התראה והכנה לפגיעה מאחור
Blind spot Information System	●	●	●	מערכת לניטור רכב ב"שטח מת"
Cross traffic alert	●	●	●	מערכת עזר אחורית לניטור תנועה חוצה בעת יציאה מחנייה
Chassis				**שלדה**
Chassis, Dynamic	---	●	●	שלדת דינמיק
Chassis, Four-C	●	---	---	שלדה אקטיבית Four-C
Air suspension, 4 corner	●	---	---	מתלי אוויר

XC60

Standard & Optional Equipment

ציוד סטנדרטי ותוספות

	Plug-in hybrid T8	B5 AWD		
	Ultra	Plus Dark	Core	
Seats				**מושבים**
Vinyl Nordico	---	●	●	מושבי דמוי עור Nordico
Nappa leather upholstery, ventilated, front seats	●	---	---	מושבים קדמיים מעור מאוורר מסוג נאפה
Power adjustable side support	●	---	---	תמיכה צידית מתכוננת חשמלית
Power adjustable driver and passengers seat with memory	●	●	●	כיוונון מושב נהג ונוסע חשמלי הכולל זיכרונות
Cushion extension driver&passenger	●	●	●	בסיס מושב מתכוונן חשמלי לאורך במושבים הקדמיים
4 way power adjustable lumbar support	●	●	●	תמיכה חשמלית לגב תחתון 4 אזורים
Heated front and rear seats	●	●	●	חימום למושבים הקדמיים והאחוריים
Power foldable rear headrests	●	●	●	משענות ראש אחוריות בעלות קיפול חשמלי
Lights				**תאורה**
Foglights in front, Cornering and Bending	---	●	●	פנסי ערפל קדמיים
Automatic lights control	●	●	●	חיישן אורות עם הפעלה אוטומטית
Adaptive high beam	●	●	●	תאורה אדפטיבית
Approach light	●	●	●	תאורת גישה
Headlight high pressure cleaning	●	●	●	מתזי פנסים קדמיים
LED Headlights Bending	●	●	●	תאורת LED מלאה סובבת פניה
Interior illumination high level	●	●	●	חבילת תאורה פנימית מורחבת
Wheels				**חישוקים וצמיגים**
235/55 19" 5-double spoke glossy black diamond cut	---	●	●	חישוקי סגסוגת 5-double spoke glossy black diamond cut בקוטר 19" 235/55
255/45 20" 5-Y spoke glossy black diamond cut	●	---	---	חישוקי סגסוגת 5-Y spoke glossy black diamond cut בקוטר 20" 255/45
Temporary sparewheel A	---	●	●	גלגל חילופי זמני
Repair kit	●	---	---	ערכה לתיקון תקרים

● סטנדרטי ○ משתנה

כל הדגמים מצויידים בממיר קטליטי ומותאמים לשימוש בדלק נטול עופרת בלבד (לביצועים אופטימלים מומלץ להשתמש באוקטן 98). מכוניות וולוו משווקות בכל רחבי העולם, מסיבה זו יש הבדלים במפרט ובנתונים לארצות השונות. דף זה מתאר את המפרט לשוק הישראלי עפ"י נתוני היצרן ובתנאי ניסוי ביהח"ר. התמונות, המפרט והנתונים בפרוספקטים השונים הם כלליים, ואין לשייכם לשום דגם או שוק ספציפי. הציוד המופיע בהם אינו בהכרח ציוד סטנדרטי ואינו בהכרח כלול במחיר הרכב. היצרן והחברה שומרים לעצמם הזכות לתקן או לשנות הנתונים והמפרטים השונים ללא הודעה מוקדמת. פרסום זה מחליף כל פרסום קודם הנוגע לרכב זה. יעוץ ופרוט ניתן לקבל מנציג המכירות. אחריות - תקופת האחריות היא 36 חודשים וכוללת עבודה וחלקים ללא הגבלת קילומטרים. בכפוף לתעודת האחריות. המפרט מתייחס לשנת מודל MY26.

תקני בטיחות וזיהום אוויר

XC60

תווית נתוני צמיגים B5 AWD

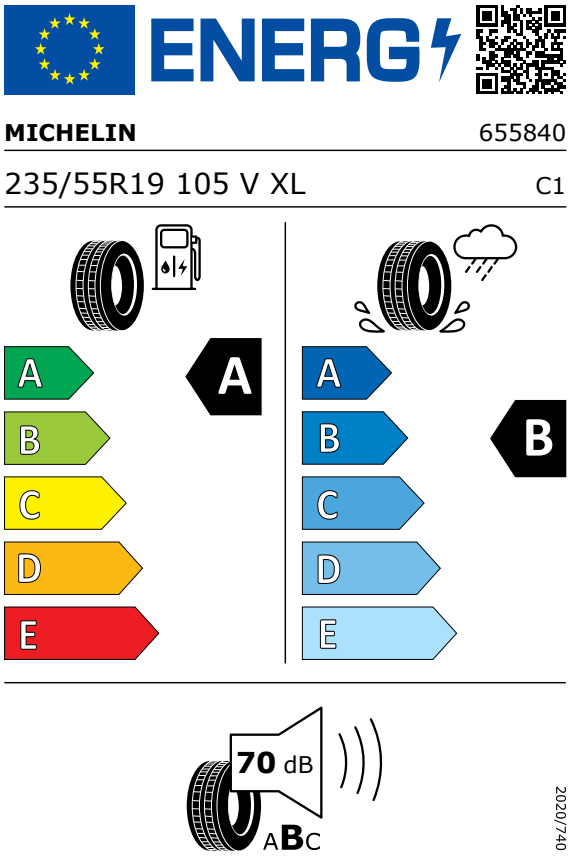

תווית נתוני צמיגים Plug-in hybrid T8

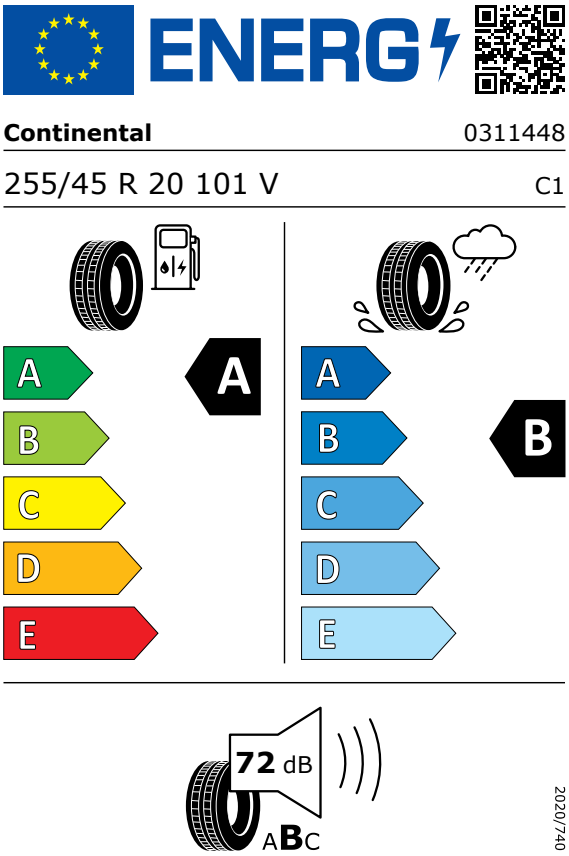

תווית נתוני הצמיגים מסווגת את היעילות האנרגטית של הצמיג, את אחיזתו בכבישים רטובים ורמת הרעש החיצוני מהצמיג.

נתוני צריכת הדלק מתפרסים על פי הדין לפי בדיקות המעבדה. צריכת הדלק בפועל מושפעת גם מתנאי הדרך, מתחזוקת הרכב וממאפייני הנהיגה. נתוני צריכת החשמל וטווח הנסיעה החשמלית מתפרסמים על פי הדין לפי בדיקות המעבדה. צריכת החשמל וטווח הנסיעה החשמלית בפועל מושפעים, בין היתר, מתנאי הדרך, מזג האוויר, מצב ותחזוקת הרכב והצמיגים, מאפייני השימוש ומהירות הנסיעה, ויכולים להיות נמוכים ביחס לנתוני היצרן. קיבולת הסוללה וביצועיה ברכב חשמלי מצטמצמים לאורך הזמן ובהתאם לשימוש. משך הטעינה מושפע, בין היתר, מתשתית וממאפייני עמדת הטעינה וממצב הסוללה.

נתוני צריכת הדלק מתפרסמים על פי הדין לפי בדיקות המעבדה. צריכת הדלק בפועל מושפעת גם מתנאי הדרך, מתחזוקת הרכב וממאפייני הנהיגה.

קוד דגם	דגם	רמת האיבזור הבטיחותי
286	XC60 Plug-in hybrid T8 Ultra Bright	6
284	XC60 B5 Core AWD	6
285	XC60 B5 Plus Dark AWD	6

דרגת האבזור הבטיחותי

רמת בטיחות נמוכה: 0 1 2 3 4 5 6 7 8 :רמת בטיחות גבוהה

פירוט מערכות הבטיחות המותקנות ברכב:

מקרא: ● מערכת מותקנת בדגם הרכב X מערכת שאינה מותקנת בדגם הרכב

7 כריות אויר	● בלימה אוטומטית בנסיעה לאחור	X מערכת אזהרת פתיחת דלת
● מערכת מתקדמת לבלימה בזיהוי הולכי רגל ודו גלגלי	X מערכת מתקדמת להתרעה על היסח דעת נהג	● מערכת אדפטיבית לתאורה קדימה
● זיהוי "שטח מת"	X מערכת למניעת שכחת ילד ברכב	● בלימת חירום לתנועה חוצה בצמתים
● מערכת אקטיבית למניעת התנגשות צד ב"שטח מת"	● בקרת שיוט אדפטיבית או ACC	

דגם	צריכת דלק משולבת (ליטר/100 ק"מ) WLTP	צריכת חשמל (וואט שעה/ק"מ) WLTP	טווח נסיעה חשמלית משולבת (ק"מ) WLTP	דרגת זיהום אוויר
XC60 Plug-in hybrid T8 Ultra	1	185	80	1

דרגת זיהום אוויר מרכב מנועי*

זיהום מרבי: 15 14 13 12 11 10 9 8 7 6 5 4 3 2 1 :זיהום מזערי

*נתוני היצרן על-פי בדיקת מעבדה. תקן 715/2007 EC

**המדד מחושב לפי תקנות אוויר נקי (גילוי נתוני זיהום אוויר מרכב מנועי בפרסומם), התשס"ט 2009

דגם	נתוני צריכת דלק בליטרים ל-100 ק"מ*		דרגת זיהום אוויר
XC60 B5 AWD	7.9	משולב	15

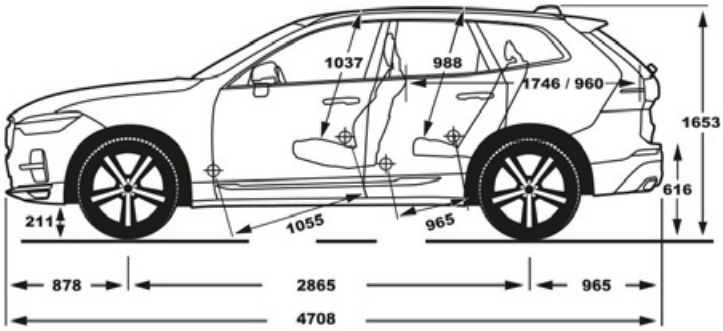

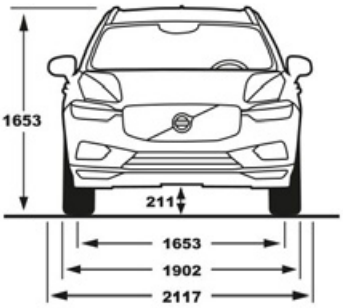

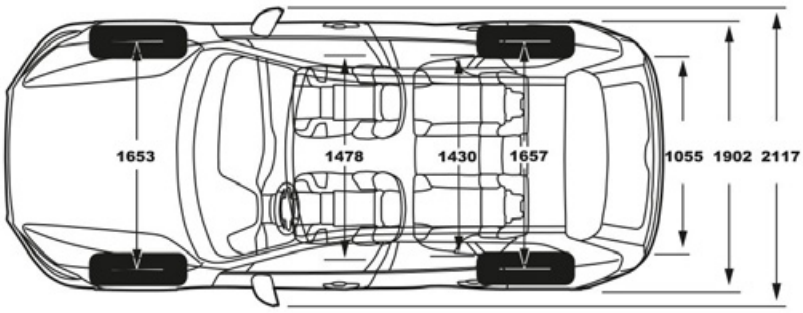

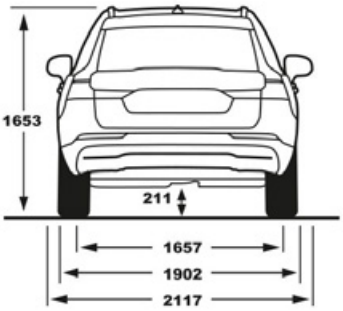

מרץ 2025

סניף הרצליה: המנופים 10 הרצליה פיתוח 09-9577700 • סניף תל אביב: יצחק שדה 17, 03-6255600 • סניף ראשל"צ: השר חיים שפירא 25, 03-9433600 • סניף ירושלים: יד חרוצים 19 א.ת. תלפיות, 074-7448888 • סניף חיפה: דרך יפו 137 א', 04-8514110
סניף באר שבע: "מאיר" א.ל. שירותי רכב בע"מ, הסדנא 5, 08-6274332 • סניף רעננה: התדהר 3, א.ת. רעננה צפון, 09-7628701

www.volvocars.co.il *3011

מאיר
חברה למכוניות ומשאיות בע"מ

VOLVO

XC60

XC60

VOLVO - Specification for Israel

וולוו - מפרט לישראל

Model	Plug-in hybrid T8	B5 AWD	דגם
Displacement in CC	1969	1969	נפח המנוע בסמ"ק
No. of cylinders/valves	4/16	4/16	מספר הגלילים/שסתומים
Fuel system/ignition	מגדש טורבו ומנוע חשמלי קדמי, הזרקה ישירה	טורבו הזרקה ישירה	מערכת דלק/הצתה
Max. output HP at RPM petrol	310/6000	250/5400-5700	הספק מרבי כ"ס/סל"ד
Max. output HP electric	145	14	הספק מרבי כ"ס חשמלי
Max. torque KG/M at RPM petrol	40.8/3000-4800	36.8/2000-4500	מומנט מרבי קג"מ/סל"ד
Max. torque KG/M electric	31.5	-	מומנט מרבי קג"מ חשמלי
Min. recommended octan rating-unleaded	95	95	מינימום אוקטן מומלץ-נטול עופרת
Fuel tank capacity liters	71	71	נפח מיכל הדלק (בליטרים)
Drive line	כפולה	כפולה	הנעה
Transmission	אוטומטית פלנטרית 8 הילוכים	אוטומטית פלנטרית 8 הילוכים	תיבת הילוכים
Turing circle (curb to curb)	11.4	11.4	קוטר סיבוב (במטרים, בין מדרכות)
Boot capacity/liters	468	483	נפח תא מטען (בליטרים)
Acceleration 0-100 KM/H	4.9	6.9	תאוצה מ-0 ל-100 קמ"ש (שניות)
Top speed KM/H	180	180	מהירות מרבית בקמ"ש מוגבלת אלקטרונית
Max trailer weight, Braked (Max)	2250	2400	כושר גרירה עם בלמים
Max trailer weight, Unbraked (Max)	750	750	כושר גרירה בלי בלמים

XC60

Standard & Optional Equipment

	Plug-in hybrid T8	B5 AWD		
	Ultra	Plus Dark	Core	ציוד סטנדרטי ותוספות
Audio & Entertainment				**מערכת שמע ובידור**
High Performance Sound	---	---	●	מערכת שמע High Performance
Harman Kardon Premium Sound	---	●	---	מערכת שמע פרמיום 13 רמקולים מתוצרת Harman Kardon
Premium Sound by Bowers and Wilkins	●	---	---	מערכת שמע פרימיום 14 רמקולים מתוצרת Bowers and Wilkins
Subwoofer	●	●	---	Subwoofer - רכיב רמקול שנועד לשחזר תדרי בס נמוכים מאוד
Bluetooth connection	●	●	●	דיבורית Bluetooth + הזרמת שמע
2 USB Typ-C connections	●	●	●	שני חיבורי USB Type-C, מלפנים
12,3 inch Driver Display, Gen 2	●	●	●	לוח מחוונים 12.3" וירטואלי
9" Centre Display with touch screen	●	●	●	מסך מגע מרכזי צבעוני 9"
Speech function	●	●	●	מערכת הפעלה קולית Google Assistant
ICUP - Android infotainment system with google services	●	●	●	מערכת מידע ובידור- android automotive כולל גוגל מובנה
Inductive charging for smartphone	●	●	●	טעינה אלחוטית למכשירים ניידים תומכים בקונסולה הקדמית*
Graphical Head Up Display	●	---	---	תצוגה עילית לנהג בשמשה הקדמית
Interior Design				**עיצוב פנים**
Leather steering wheel with Uni deco inlay, 3 spoke	○	○	○	גלגל הגה מצופה בעור ומשולב עיטור מתכתי**
Artificial Leather steering wheel with Uni deco inlay, 3 spoke	○	○	○	גלגל הגה הכולל עיטור מתכתי**
Heated steering wheel	●	●	●	גלגל הגה מחומם
Gearlever knob, PU with unideco	---	●	●	ידית הילוכים בעיטור מתכתי
Crystal gear lever knob	●	---	---	ידית הילוכים מקריסטל
Sillmoulding 'Volvo' metal	●	●	●	ספי כניסה 'volvo'
Tailored Instrument Panel	●	●	---	דיפון תפור על לוח המחוונים
Metal Mesh decor inlays	---	○	○	דיפון Metal Mesh בקונסולה**
Driftwood decor inlays	○	○	○	דיפון Driftwood בקונסולה**
Linear Lime decor inlays	○	---	---	דיפון Linear Lime בקונסולה**
Interior Accessories				**אבזור פנים**
Electronic climate control, 2 zone	●	●	●	בקרת אקלים אלקטרונית דו-אזורית
Keyless entry and handsfree tailgate opening	●	●	●	כניסה והתנעה ללא מפתח הכוללת פתיחת תא מטען ללא מגע יד
Park Assist Camera	---	●	●	מצלמת עזר אחורית לחנייה
Parking assistance, front and rear	---	●	●	חיישני חניה קדמיים ואחוריים
360° Camera	●	---	---	מצלמות 360
Parking assistance Gen3, front, rear & side	●	---	---	חיישני חניה קדמיים, אחוריים וצדיים
Automatically dimmed inner and exterior mirrors	●	●	●	מראה פנימית ומראות צד המתכהות למניעת סינוור
12V Power outlet, Luggage area	●	●	●	שקע מתח 12V בתא המטען
Electrical parking brake	●	●	●	בלם חניה חשמלי עם שחרור אוטומטי
First aid kit, DIN 13164	●	●	●	ערכת עזרה ראשונה
Rain sensor	●	●	●	חיישן גשם
Drive mode settings	●	●	●	תוכניות נהיגה משתנות כולל מצב שטח
Active Noise Control	●	●	●	מערכת הפחתת רעשים דינאמית
Center rear armrest with cupholders	---	●	●	משענת יד משולבת בשורה השניה הכוללת מתקן כוסות

* לבחינת תאימות מכשיר הטלפון שברשותך למערכת אנא פנה לנציג המכירות **גלגל ההגה, דיפון הפנים, צבע הרצפה והתקרה משתנים בהתאם לצבע וסוג הריפוד

XC60

Standard & Optional Equipment

	Plug-in hybrid T8	B5 AWD		
	Ultra	Plus Dark	Core	ציוד סטנדרטי ותוספות
Extirior Accessories				**אבזור חיצוני**
Panoramic sunroof with power operation	●	●	---	חלון גג פנוראמי חשמלי
Tinted windows, rear side doors and cargo area	●	●	●	חלונות אחוריים כהים כולל חלון תא מטען
Power Operated Tailgate	●	●	●	פתיחת תא מטען חשמלית
Retractable Rear-View Mirrors	●	●	●	מראות חיצוניות בעלות קיפול חשמלי
Colour coordinated door handles with Illumination and Puddle lights	●	●	●	ידיות דלתות בעלות תאורה
Bright decor side windows	●	---	●	מסגרת חלונות בגימור מבריק
Colour coordinated rear view mirror covers	●	---	●	מראות חיצוניות בצבע הרכב
Grill 'Core'	---	---	●	סבכה בסגנון 'Core'
Roof rails integrated black	---	---	●	פסי הטענה שחורים משולבים
Grill 'Bright'	●	---	---	סבכה בסגנון 'Bright'
Roof rails integrated bright	●	---	---	פסי הטענה בהירים משולבים
Grill 'Dark'	---	●	---	סבכה בסגנון 'Dark'
Roof rails integrated Glossy black	---	●	---	פסי הטענה בשחור מבריק משולבים
High gloss black decor side windows	---	●	---	מסגרת חלונות בגימור שחור
Black (019) rear view mirror covers	---	●	---	מראות חיצוניות בצבע שחור
Safety				**בטיחות**
Collision mitigation support, front	●	●	●	מערכת לבלימה אוטומטית
Airbag, Driver & Passenger	●	●	●	כריות אוויר קדמיות דו-שלביות
Knee airbag driver side	●	●	●	כרית הגנה לברכי הנהג
SIPS airbags	●	●	●	מערך אמצעי הגנה בפגיעה צדית הכולל כריות אוויר
Pyrotechnical pretensioners, front / rear outer positions	●	●	●	קדם מותחנים פירוטכניים מלפנים ומאחור
Whiplash protection, front seats	●	●	●	מערכת נגד "צליפת שוט" להגנה בשעת התנגשות מאחור
ESC - Electronic stabilty control	●	●	●	מערכת בקרת יציבות מתקדמת
EBL, flashing brake flashing light and hazard warning	●	●	●	אורות בלם מהבהבים בבלימת חירום
Tyre pressure monitoring system EU	●	●	●	מערכת לניטור לחץ אוויר בצמיגים
Cut-Off switch passenger airbag	●	●	●	אפשרות לניתוק כרית האוויר בצד הנוסע
Isofix - outer position rear seat	●	●	●	אמצעי עגינה למושבי בטיחות לילדים
Power child lock, rear side doors	●	●	●	נעילת ילדים חשמלית
Pilot assist	●	●	●	מערכת סיוע לנהג
Lane keeping aid	●	●	●	בקרת סטייה מנתיב אקטיבית
Adaptive cruise control	●	●	●	בקרת שיוט אדפטיבית
Hill Descent Control	●	●	●	בקרת ירידה במדרון
Collision warning and mitigation support, rear	●	●	●	התראה והכנה לפגיעה מאחור
Blind spot Information System	●	●	●	מערכת לניטור רכב ב"שטח מת"
Cross traffic alert	●	●	●	מערכת עזר אחורית לניטור תנועה חוצה בעת יציאה מחנייה
Chassis				**שלדה**
Chassis, Dynamic	---	●	●	שלדת דינמיק
Chassis, Four-C	●	---	---	שלדה אקטיבית Four-C
Air suspension, 4 corner	●	---	---	מתלי אוויר

XC60

Standard & Optional Equipment

	Plug-in hybrid T8	B5 AWD		
	Ultra	Plus Dark	Core	ציוד סטנדרטי ותוספות
Seats				**מושבים**
Leather upholstery, Moritz	---	●	●	מושבי עור, Moritz
Nappa leather upholstery, ventilated, front seats	●	---	---	מושבים קדמיים מעור מאוורר מסוג נאפה
Power adjustable side support	●	---	---	תמיכה צידית מתכוננת חשמלית
Power adjustable driver and passengers seat with memory	●	●	●	כיוונון מושב נהג ונוסע חשמלי הכולל זיכרונות
Cushion extension driver&passenger	●	●	●	בסיס מושב מתכוונן חשמלי לאורך במושבים הקדמיים
4 way power adjustable lumbar support	●	●	●	תמיכה חשמלית לגב תחתון 4 אזורים
Heated front and rear seats	●	●	●	חימום למושבים הקדמיים והאחוריים
Power foldable rear headrests	●	●	●	משענות ראש אחוריות בעלות קיפול חשמלי
Lights				**תאורה**
Foglights in front, Cornering and Bending	---	●	●	פנסי ערפל קדמיים
Automatic lights control	●	●	●	חיישן אורות עם הפעלה אוטומטית
Adaptive high beam	●	●	●	תאורה אדפטיבית
Approach light	●	●	●	תאורת גישה
Headlight high pressure cleaning	●	●	●	מתזי פנסים קדמיים
LED Headlights Bending	●	●	●	תאורת LED מלאה סובבת פניה
Interior illumination high level	●	●	●	חבילת תאורה פנימית מורחבת
Wheels				**חישוקים וצמיגים**
19" 5-V Spoke Black Diamond-cut Alloy wheel 235/55R19	---	●	●	חישוקי סגסוגת 5-V Spoke Black Diamond-cut בקוטר 19" 235/55R19
20" 6-Spoke Black Diamond-cut Alloy wheel 255/45R20	●	---	---	חישוקי סגסוגת 6-Spoke Black Diamond-cut בקוטר 20" 255/45R20
Temporary sparewheel A	---	●	●	גלגל חילופי זמני
Repair kit	●	---	---	ערכה לתיקון תקרים

● סטנדרטי ○ משתנה

כל הדגמים מצויידים בממיר קטליטי ומותאמים לשימוש בדלק נטול עופרת בלבד (לביצועים אופטימלים מומלץ להשתמש באוקטן 98). מכוניות וולוו משווקות בכל רחבי העולם, מסיבה זו יש הבדלים במפרט ובנתונים לארצות השונות. דף זה מתאר את המפרט לשוק הישראלי עפ"י נתוני היצרן ובתנאי ניסוי ביהח"ר. התמונות, המפרט והנתונים בפרוספקטים השונים הם כלליים, ואין לשייכם לשום דגם או שוק ספציפי. הציוד המופיע בהם אינו בהכרח ציוד סטנדרטי ואינו בהכרח כלול במחיר הרכב. היצרן והחברה שומרים לעצמם הזכות לתקן או לשנות הנתונים והמפרטים השונים ללא הודעה מוקדמת. פרסום זה מחליף כל פרסום קודם הנוגע לרכב זה. יעוץ ופרוט ניתן לקבל מנציג המכירות. אחריות - תקופת האחריות היא 36 חודשים וכוללת עבודה וחלקים ללא הגבלת קילומטרים. בכפוף לתעודת האחריות. המפרט מתייחס לשנת מודל MY25W46.

תקני בטיחות וזיהום אוויר

XC60

תווית נתוני צמיגים B5 AWD

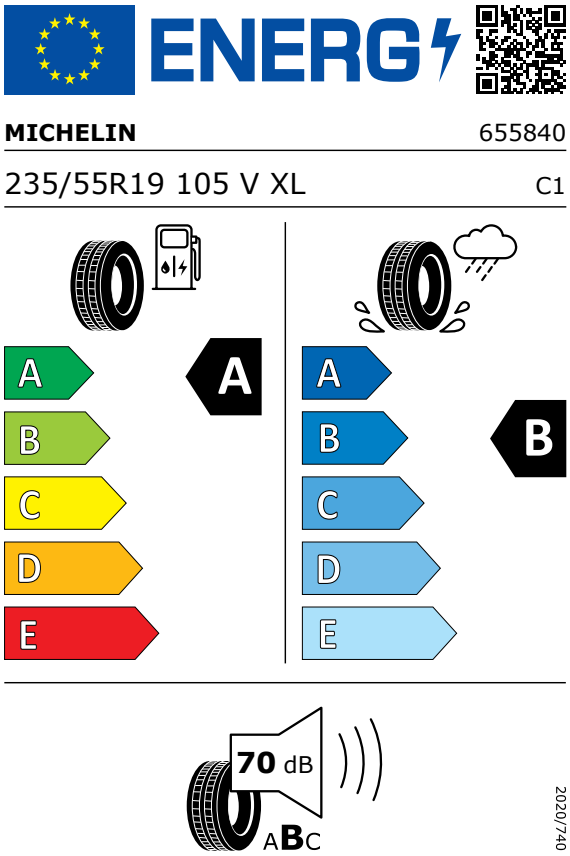

תווית נתוני צמיגים Plug-in hybrid T8

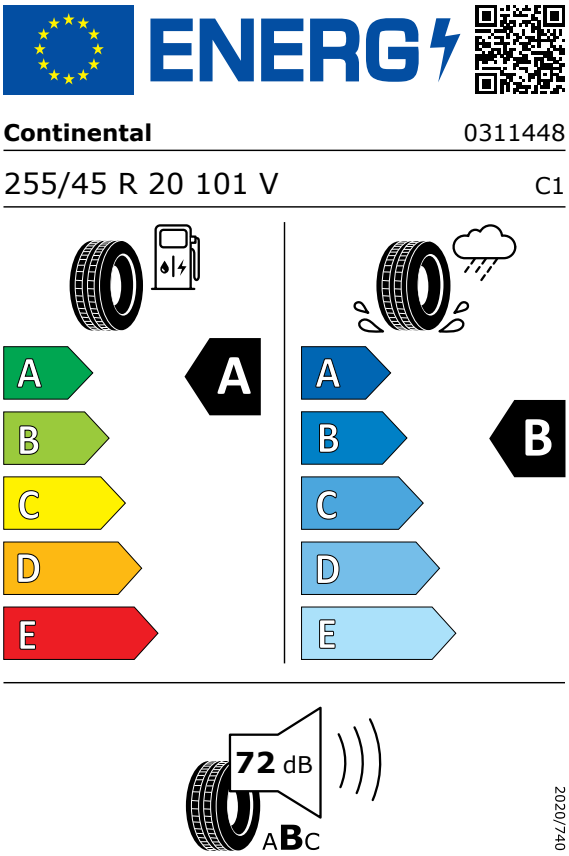

תווית נתוני הצמיגים מסווגת את היעילות האנרגטית של הצמיג, את אחיזתו בכבישים רטובים ורמת הרעש החיצוני מהצמיג

נתוני צריכת הדלק מתפרסים על פי הדין לפי בדיקות המעבדה. צריכת הדלק בפועל מושפעת גם מתנאי הדרך, מתחזוקת הרכב וממאפייני הנהיגה. נתוני צריכת החשמל וטווח הנסיעה החשמלית מתפרסמים על פי הדין לפי בדיקות המעבדה. צריכת החשמל וטווח הנסיעה החשמלית בפועל מושפעים, בין היתר, מתנאי הדרך, מזג האוויר, מצב ותחזוקת הרכב והצמיגים, מאפייני השימוש ומהירות הנסיעה, ויכולים להיות נמוכים ביחס לנתוני היצרן. קיבולת הסוללה וביצועיה ברכב חשמלי מצטמצמים לאורך הזמן ובהתאם לשימוש. משך הטעינה מושפע, בין היתר, מתשתית וממאפייני עמדת הטעינה וממצב הסוללה.

נתוני צריכת הדלק מתפרסמים על פי הדין לפי בדיקות המעבדה. צריכת הדלק בפועל מושפעת גם מתנאי הדרך, מתחזוקת הרכב וממאפייני הנהיגה.

קוד דגם	דגם	רמת האיבזור הבטיחותי
273	XC60 Plug-in hybrid T8 Ultra Bright	6
274	XC60 B5 Core AWD	6
275	XC60 B5 Plus Dark AWD	6

דרגת האבזור הבטיחותי

רמת בטיחות נמוכה: 0 1 2 3 4 5 6 7 8 :רמת בטיחות גבוהה

פירוט מערכות הבטיחות המותקנות ברכב:

מקרא: ● מערכת מותקנת בדגם הרכב X מערכת שאינה מותקנת בדגם הרכב

7	כריות אויר	●	בלימה אוטומטית בנסיעה לאחור
●	מערכת מתקדמת לבלימה בזיהוי הולכי רגל ודו גלגלי	X	מערכת מתקדמת להתרעה על היסח דעת נהג
●	זיהוי "שטח מת"	X	מערכת למניעת שכחת ילד ברכב
●	מערכת אקטיבית למניעת התנגשות צד ב"שטח מת"	●	בקרת שיוט אדפטיבית או ACC
X	מערכת אזהרת פתיחת דלת		
●	מערכת אדפטיבית לתאורה קדימה		
●	בלימת חירום לתנועה חוצה בצמתים		

דגם	צריכת דלק משולבת (ליטר/100 ק"מ) WLTP	צריכת חשמל (וואט שעה/ק"מ) WLTP	טווח נסיעה חשמלית משולבת (ק"מ) WLTP	דרגת זיהום אוויר
XC60 Plug-in hybrid T8 Ultra	1	185	80	1

דגם	נתוני צריכת דלק בליטרים ל-100 ק"מ*		דרגת זיהום אוויר
XC60 B5 AWD	7.9	משולב	15

דרגת זיהום אוויר מרכב מנועי*

זיהום מרבי: 15 14 13 12 11 10 9 8 7 6 5 4 3 2 1 :זיהום מזערי

*נתוני היצרן על-פי בדיקת מעבדה. תקן 715/2007 EC

**המדד מחושב לפי תקנות אוויר נקי (גילוי נתוני זיהום אוויר מרכב מנועי בפרסומם), התשס"ט 2009

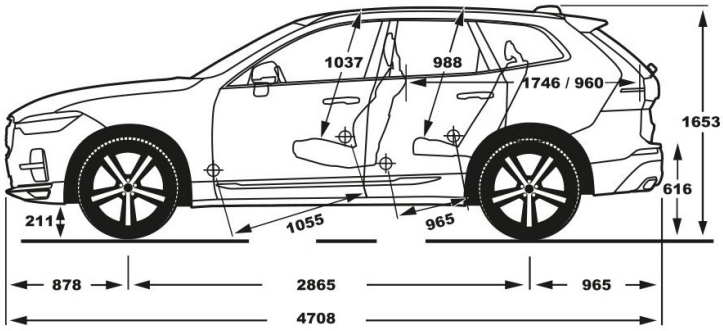

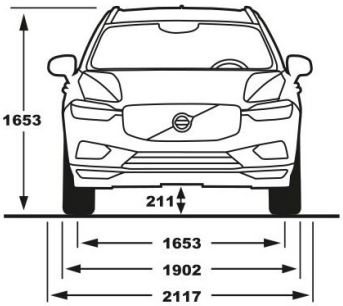

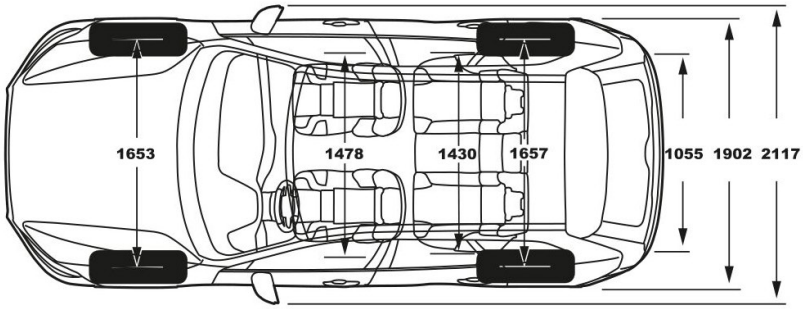

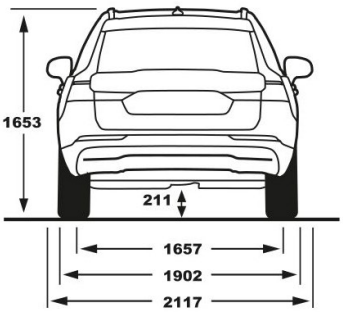

מרץ 2024

סניף הרצליה: המנופים 10 הרצליה פיתוח 09-9577700 • סניף תל אביב: יצחק שדה 17, 03-6255600 • סניף ראשל"צ: השר חיים שפירא 25, 03-9433600 • סניף ירושלים: יד חרוצים 19 א.ת. תלפיות, 074-7448888 • סניף חיפה: דרך יפו 137 א', 04-8514110
סניף באר שבע: "מאיר" א.ל. שירותי רכב בע"מ, הסדנא 5, 08-6274332 • סניף רעננה: התדהר 3, א.ת. רעננה צפון, 09-7628701

www.volvocars.co.il *3011

מאיר
חברה למכוניות ומשאיות בע"מ