VOLVO

VOLVO XC90 MILD HYBRID

LISTINO PREZZI AL PUBBLICO N. 12 DEL 23-11-2023

Ultimo aggiornamento 07-05-2024

Model Year 2025

Indice

Introduzione 3
Prezzi 4
Tele SOS 5
Allestimenti 6
Colori 11
Cerchi 12
Interni 13
Pacchetti di Opzioni 17
Opzioni 18
Pacchetti di Accessori 20
Accessori 22
Informazioni tecniche 26
Consumi ed emissioni 27
Dimensioni 27
Cronologia delle variazioni 28

Ridefiniamo il concetto di mobilità.

Fin dalla sua nascita Volvo è all'avanguardia con tecnologie di sicurezza perché da sempre mette l'uomo al centro dei suoi progetti. La mission di Volvo è garantire che i nostri clienti siano liberi di muoversi, in modo sicuro, sostenibile e secondo le loro esigenze: Freedom to Move.
Mettiamo sempre al primo posto le tue esigenze, utilizzando le migliori tecnologie disponibili per assisterti quando serve e innovandole costantemente per renderle sempre più efficaci ed offrirti una straordinaria esperienza di guida. La nostra ambizione è di rimanere sempre concentrati sulle persone, sulla sicurezza e sulla sostenibilità.

Continuiamo a sviluppare nuove tecnologie di sicurezza perché nessun occupante di una nuova Volvo perda la vita o subisca lesioni gravi.

Il nostro obiettivo per il 2025, è di produrre solo auto elettriche o ibride.

Vogliamo diventare un'azienda a zero impatto climatico entro il 2040.

> Il mondo sta cambiando rapidamente. Ci ricorda l'importanza di sentirsi al sicuro. E per sentirti al sicuro devi essere al sicuro. Ecco perché ci impegniamo a essere all'avanguardia. Per proteggere vite definendo nuovi standard per noi stessi e per l'industria automobilistica. E per proteggere la vita delle future generazioni limitando il nostro impatto sull'ambiente. Per essere al sicuro, per sentirci al sicuro e tranquilli. Questa è la nostra mission. La libertà di muoversi in un modo personale, sostenibile e sicuro.

Jim Rowan, CEO e Presidente di Volvo Cars, durante la diretta del 21 settembre 2022 in cui annuncia l'inizio di una nuova era della sicurezza con Volvo EX90, il nostro nuovo SUV 100 % elettrico.

Volvo XC90 Mild hybrid. La forza e l'eleganza.

Volvo XC90 è una vera ammiraglia Volvo: massima espressione di eleganza, di sicurezza e di comfort con il supporto costante delle più innovative tecnologie di sicurezza attiva. Il SUV 7 posti di Volvo è perfetto per te e per le esigenze della tua famiglia, grazie alla sua versatilità e alle innumerevoli possibilità di personalizzazione. Volvo XC90 Mild hybrid recupera l'energia prodotta in fase di frenata e la accumula in una batteria da 48 V. Quando questa energia viene utilizzata, si riducono sia i consumi di carburante che le emissioni allo scarico.

VOLVO **XC90**

Prezzi, motori, allestimenti

Prezzo in Euro IVA inclusa* Prezzo in Euro IVA esclusa		Cilindrata in cm^3 Potenza kW (cv)	Versione	CORE	PLUS Bright	ULTRA Bright
MILD HYBRID	BENZINA	1.969 184 (250) + 10 (14)	**B5 AWD automatico 7 posti**	**77.950,00** 63.893,44	**83.400,00** 68.360,66	**89.550,00** 73.401,64

* Prezzi suggeriti al pubblico, chiavi in mano.
I prezzi “chiavi in mano” non comprendono l’I.P.T. (Imposta Provinciale di Trascrizione) e il contributo P.F.U. (Pneumatici Fuori Uso).
La Messa In Strada è inclusa e comprende le spese di immatricolazione, il lavaggio, il pieno di carburante e un kit cortesia (torcia, salviette, gilet rifrangente, ombrello pieghevole, raschia ghiaccio e guanti da lavoro in poliuretano). Le vetture destinate alle società di Noleggio, per motivi di sicurezza connessi al trasporto su bisarca, contrariamente alla normale routine di fornitura, vengono consegnate senza il pieno di carburante.

VOLVO **XC90**

Servizi

VOLVO TELE SOS

Scegliendo una Volvo, hai scelto un livello di sicurezza superiore e un'esperienza di guida che garantisce il massimo della tranquillità.
Ma poiché noi di Volvo siamo convinti che i nostri Clienti meritino assolutamente il massimo, ci siamo assicurati che siano assistiti sempre, anche in caso di problemi tecnici come guasti o in caso di incidente o di inconvenienti imprevisti alla propria Volvo.
Questo è il nostro modo di prenderci cura di te: un aiuto immediato, qualunque cosa possa accadere.

Volvo Tele SOS è un servizio disponibile 24 ore su 24, 365 giorni l'anno che ti fornisce un'assistenza completa e ti permette di viaggiare in tutta tranquillità in Italia e in Europa. Basta una telefonata al numero verde 800 801 173 per ricevere tutto l'aiuto possibile.

Potrai richiedere l'assistenza in caso di guasto, problemi al carburante (assenza o errato rifornimento), problemi di smarrimento o rottura chiavi, problemi di pneumatici (foratura o gomma a terra), furto, tentato furto o vandalismo, incendio, batteria a terra e incidente correlato al traffico.
Approfittane subito, la tranquillità è ancora più vicina.

PRINCIPALI VANTAGGI DI VOLVO TELE SOS*

SOCCORSO STRADALE

AUTO SOSTITUTIVA

TRASPORTO DEI PASSEGGERI – TAXI A DISPOSIZIONE

RIENTRO DEI PASSEGGERI O PROSEGUIMENTO DEL VIAGGIO

SPESE D'ALBERGO

INVIO DEI PEZZI DI RICAMBIO ALL'ESTERO

RECUPERO DEL VEICOLO RIPARATO

RIMPATRIO DEL VEICOLO

INVIO MESSAGGI URGENTI

*Per maggiori dettagli delle condizioni, dei massimali e dei limiti dei servizi, è necessario consultare il libretto "Volvo Tele SOS" disponibile presso i Concessionari e Riparatori Autorizzati Volvo.
Il servizio Volvo Tele SOS ha durata di tre anni, non rinnovabili, con decorrenza dalla data di prima immatricolazione

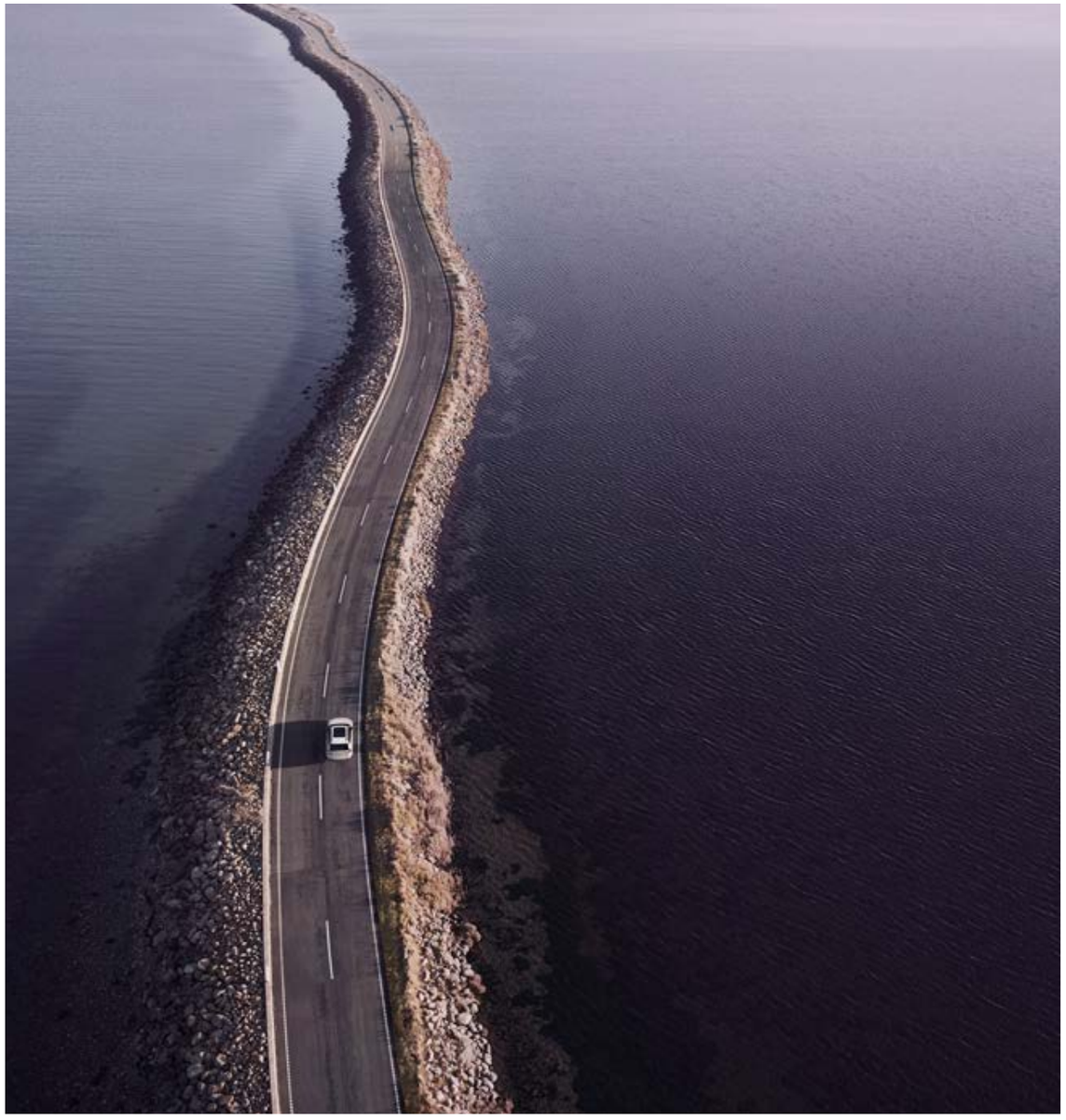

VOLVO **XC90**

Allestimenti

CORE	EQUIPAGGIAMENTO DI SERIE PER TUTTE LE VERSIONI

Audio e comunicazione

- Apple CarPlay®
- Google Automotive Services: Google Maps, Google Assistant e Google Play Store
- Volvo Cars App - disponibile per smartphone. Consente il collegamento con la vettura da remoto e le seguenti funzioni: Localizzazione dell'automobile, Notifica automatica in caso d'incidente, Soccorso stradale, Bloccaggio/sbloccaggio da remoto delle portiere, Avvio climatizzazione da remoto, Impostazione timer pre-climatizzazione, Stato di carica della batteria. Le funzioni della Volvo Cars App potranno essere sostituite, rinnovate e modificate, anche parzialmente, in ogni momento. Rivolgersi ai concessionari Volvo per maggiori informazioni (Servizio disponibile esclusivamente con la rete 4G)
- SIM card integrata che garantisce il pacchetto dati per 4 anni* per i Google Automotive Service e le applicazioni disponibili
- Aggiornamento software Over The Air (OTA) - Include il pacchetto dati necessario agli aggiornamenti dell'auto finché saranno disponibili gli aggiornamenti del sistema (Servizio disponibile esclusivamente con la rete 4G)
- Ricezione Radio Digitale (DAB / DAB+)
- Ricarica a induzione per smartphone
- Impianto audio High Performance Sound (include comandi al volante, schermo a colori touch-screen da 9" formato ritratto, doppio sintonizzatore RDS, amplificatore a 6 canali da 220 Watt con 10 altoparlanti, connessione USB-C [due per i sedili anteriori e due per quelli posteriori]. Include Bluetooth con funzione vivavoce e audio streaming (Per verificare la compatibilità del telefono: (https://www.volvocars.com/it/support)

Climatizzazione

- Climatizzatore automatico bi-zona e sistema di qualità dell'aria Air Purifier con Clean Zone avanzato - Include preventilazione avanzata, app pre-installata sull'auto con sensore PM 2.5, dati cloud sulla qualità dell'aria esterna e filtro avanzato
- Preventilation & Afterrun Parking Climate (sistema che permette di attivare la ventilazione e riscaldare l'abitacolo a motore spento per i successivi 40 minuti)

Google Automotive Services

* Il pacchetto dati si intende incluso per 4 anni dalla sua attivazione, che decorre dall'immatricolazione dell'auto. Alla scadenza, per poter utilizzare il traffico dati, sarà necessario sottoscrivere un nuovo abbonamento a pagamento, le cui tariffe sono attualmente ancora in corso di definizione. La mancanza di tale pacchetto dati limita alcuni servizi dei Google Automotive Services e alcune applicazioni scaricate. Per maggiori informazioni rivolgersi ai concessionari Volvo.

Scopri la Sicurezza secondo Volvo

Sicurezza

- Airbag full size lato guida e passeggero e airbag per le ginocchia lato guida
- Care Key - Funzione che permette di impostare un inferiore limite di velocità alla vettura e include una chiave telecomando color arancione (in aggiunta a quella in dotazione color antracite) che consente di guidare entro i suddetti parametri
- Chiave attivazione/disattivazione Airbag lato passeggero
- Comando elettrico di apertura/chiusura portiere (include diodo luminoso che segnala la chiusura delle portiere anteriori)
- Cinture di sicurezza regolabili in altezza, con pretensionatore [5 o 7] e riavvolgimento elettrico in caso di rischio collisione [2]. Includono avviso acustico e indicazione visiva delle cinture allacciate e non [5]
- Comando elettrico sicurezza bambini per le porte posteriori
- EBL - Emergency Brake Lights (in caso di frenata di emergenza, vengono attivate le luci di frenata in modalità lampeggiante, poi sotto i 10 Km/h sono sostiutite dall'accensione degli indicatori di direzione)
- Home Safe Lighting - Accensione fari anteriori a tempo
- Immobilizzatore elettronico
- IC - Inflatable Curtain (airbag ai finestrini laterali per la protezione del capo e del collo dei passeggeri)
- IDIS - Intelligent Driver Information System (sistema per la gestione delle informazioni al conducente)
- Keyless Entry (Apertura veicolo con sensore di prossimità del telecomando. Include funzione di apertura 'handsfree opening' - senza mani del portellone posteriore, illuminazione del suolo dalle maniglie)
- Kit compressore mobilità Volvo
- Kit di pronto soccorso
- Piantone dello sterzo collassabile e pedale del freno con funzione di sganciamento per evitare traumi al piede del conducente in caso di collisione
- Predisposizione per etilometro di bordo
- Punti di ancoraggio ISO-fix nel divano posteriore (2)
- Safety Assistance, basato sulla nuova piattaforma di sensori avanzata, include:
  - Collision Avoidance & Mitigation by braking and steering: Sistema diurno e notturno di rilevazione di veicoli, ciclisti, pedoni e grandi animali, con avviso anticollisione e frenata automatica a tutte le velocità. Include: I) funzione di rilevamento e frenata automatica in caso di veicoli provenienti frontalmente negli incroci, II) supporto alla sterzata di emergenza per evitare l'ostacolo nel modo più efficace e sicuro possibile (attivo fra i 50 e i 100 Km/h), III) attivazione della frenata automatica anche per ridurre le conseguenze di collisioni con veicoli che sopraggiungono in senso opposto
  - Connected Safety - Include: I) Hazard Light Alert - in caso di attivazione delle quattro frecce, segnala la situazione di pericolo alle altre Volvo vicine e connesse tramite 'cloud'. Viceversa si è avvisati in caso altri conducenti nelle vicinanze attivino le quattro frecce. II) Slippery Road Alert - nel caso il conducente riceva sul proprio display l'avviso di strada con scarsa aderenza, la stessa informazione viene fornita tramite 'cloud' agli altri veicoli Volvo connessi nei vicinanze
  - Driver Alert Control - Sistema di allerta in grado di rilevare la stanchezza del conducente, e segnalare la necessità di fare una pausa tramite un avviso acustico e un messaggio nel quadro strumenti
  - Lane Keeping Aid - Avverte il conducente che sta uscendo involontariamente dalla propria corsia e, se necessario, interviene con leggere correzioni dello sterzo per farlo rientrare
  - Oncoming Lane Mitigation - Aiuta il conducente ad evitare collisioni quando si effettua un sorpasso, in presenza di veicoli provenienti dalla direzione opposta (attivo fra i 65 e i 140 Km/h)
  - Post Impact Breaking (frenata automatica) e sblocco portiere in caso di collisione
  - Ready to drive notification - informa il conducente fermo in una coda che il veicolo che precede è ripartito e quindi è il momento di riprendere la guida
  - Road Sign Information - Sistema che permette di visualizzare i cartelli stradali nel proprio quadro strumenti o tramite l'head-up display, se disponibile
  - Roll Stability Control (sistema elettronico antiribaltamento)
  - Run-Off Road Mitigation & Protection - Il sistema interviene sullo sterzo e sui freni per evitare l'uscita di strada. In caso fosse inevitabile l'uscita di strada protegge i passeggeri anteriori attraverso sedili anteriori con struttura in acciaio e con un dispositivo di assorbimento dei carichi verticali e riavvolgimento elettrico delle cinture di sicurezza che mantiene i passeggeri al centro della seduta
- SIPS - Side Impact Protection System con Airbag laterali nei sedili anteriori
- TPMS - Tyre Pressure Monitoring System (sistema di monitoraggio della pressione degli pneumatici)
- VDC - Vehicle Deceleration Control (con Antilock Brake System, Electronic Brake Assist & Distribution, Improved Braking Distance, Regenerative Brake Control)
- WHIPS - Whiplash Protection System (dispositivo integrato nei sedili anteriori per la protezione contro il colpo di frusta)

VOLVO **XC90**

Allestimenti

CORE	EQUIPAGGIAMENTO DI SERIE PER TUTTE LE VERSIONI

Supporto alla guida

- Computer di bordo con termometro temperatura esterna
- Drive Mode - possibilità di selezionare diverse modalità di guida (settaggio del motore e della trasmissione oltre alle sospensioni pneumatiche se disponibili): Comfort (modalità di default) e Off-Road (facilita la guida su strade dissestate migliorando la trazione e il controllo)
- Driver Assistance, include:
  - **Pilot Assist** (Adaptive Cruise Control con Steering Assist) che supporta nel mantenere la velocità impostata (fino a 180 Km/h), adattandola ai veicoli antistanti, e la corsia, con leggere correzioni dello sterzo (fino a 130 km/h). La funzione Steering Assist può essere disattivata
  - Emergency Stop Assist (se il conducente non risponde agli avvertimenti visivi, tattili e acustici la vettura viene portata ad un arresto completo e, una volta ferma, viene attivata una chiamata di emergenza tramite Volvo Assistance)
- Driver Awareness, include:
  - **BLIS (Blind Spot Information System) con Steer Assist,** sistema per la rilevazione di veicoli in rapido avvicinamento nelle corsie laterali alla vettura, se il guidatore ignora l'avviso lampeggiante sullo specchietto esterno e si muove oltre la linea nella direzione del veicolo che sopraggiunge, il sistema sterza leggermente per riportare la vettura all'interno della corsia.
  - **Rear Collision Warning & Mitigation** (se il sistema rileva il rischio di tamponamento attiva le quattro frecce, il riavvolgimento elettrico delle cinture di sicurezza anteriori e la frenata automatica, in caso di vettura ferma)
  - **Cross Traffic Alert** con frenata automatica (informa il guidatore di veicoli, pedoni e ciclisti in arrivo posteriormente ai lati della vettura, ad esempio in uscita in retromarcia da un parcheggio senza visibilità laterale, se il guidatore non interviene la vettura frena automaticamente)
- ESC - Electronic Stability Control, con Advance Stability Control e Corner Traction Control
- Freno di stazionamento elettrico
- Hill Descent Control
- Hill Start Assist (ausilio alla partenza in salita)
- Intelligent Speed Assist - ISA: tenendo conto dei segnali stradali e dei dati della mappa, il sistema genera un segnale acustico/visivo per il conducente che eccede il limite di velocità. In determinate condizioni include la funzione di controllo della velocità. Attivo a velocità superiori ai 20 km/h
- Keyless Drive - Accensione vettura senza chiave/telecomando
- Park Assist anteriore
- Park Assist posteriore con frenata automatica
- Park Assist Camera posteriore
- Progressive Driver Display di II generazione da 12,3'' a colori ad alta risoluzione personalizzabile nelle informazioni e nelle impostazioni grafiche
- Sensore pioggia con funzione crepuscolare

Esterni

- Cerchi in lega 19" a 6 razze a turbina Argento (235/55 R19)
- Cornice vetri laterali con finitura argento lucida
- Fari anteriori a LED 'Thor Hammer' autolivellanti con luci diurne a LED e funzione antiabbagliamento (On/Off)
- Griglia anteriore con cornice cromate e con barre verticali nero
- Griglie inferiori esterne con finitura nero opaco
- Luci posteriori, terza luce stop ed indicatori direzionali a LED
- Modanature inferiori, paraurti e maniglie portiere in colore coordinato alla carrozzeria
- Rails integrati sul tetto con finitura argento lucida
- Specchi retrovisori esterni regolabili elettricamente e riscaldabili
- Specchi retrovisori esterni ripiegabili elettricamente
- Specchi esterni e maniglie portiere in colore coordinato alla carrozzeria
- Skid plate posteriore di color argento opaco
- Vernice metallizzata Vapour Grey [740]

Interni

- Bracciolo centrale anteriore con vano portaoggetti
- Bracciolo centrale con porta bicchieri (sedili seconda fila)
- Bracciolo con porta bicchieri e vano portaoggetti su entrambi i lati della terza fila
- Illuminazione 'Medium Level', composta da: Luci gradino porte anteriori, luci d'ambiente (bianche, per la prima e la seconda fila di sedili), e illuminazione vano portaoggetti del tunnel centrale
- Inserti decorativi in alluminio 'Metal Mesh'
- Luci nell'area piedi dei posti anteriori regolabili, luci di lettura anteriori e posteriori, luci bagagliaio
- Pomello del cambio in pelle sintetica "Shift by Wire"
- Portellone bagagliaio con apertura/chiusura a comando elettrico
- Presa 12V nel bagagliaio
- Protezione soglia bagagliaio in metallo
- Protezione soglia porte in metallo con inciso nelle porte anteriori il logo 'VOLVO'
- Rete divisoria per vano bagagli riavvolgibile e con relativa custodia
- Sistema di fissaggio con binari in alluminio nel vano bagagli
- Sistema integrato portaborse nel bagagliaio
- Specchio di cortesia lato guida e passeggero illuminati
- Specchi retrovisori esterni ed interno con sistema elettrico antiabbagliamento
- Tappetini anteriori e posteriori in tessuto
- Tappetini in tessuto per la terza fila
- Telo copribagagli avvolgibile semi-automatico
- Vano porta bottiglia nel lato destro del vano bagagli
- Vano portaoggetti sotto il piano di carico bagagli
- Volante a tre razze in pelle sintetica con finiture in metallo lucido

Sedili

- Cuscino rialzabile di sicurezza per bambini (posizionato nel posto centrale della seconda fila di sedili)
- Poggiatesta posteriori ripiegabili elettricamente
- Sedili aggiuntivi [2] ripiegabili sotto il piano di carico, sedili della seconda fila scorrevoli (avanti/indietro) con schienale regolabile individualmente. Leva di rilascio dello schienale dei sedili esterni posteriori per facilitare l'accesso alla terza fila
- Sedili anteriori con piano di seduta regolabile e altezza regolabile elettricamente
- Sedili anteriori con supporto lombare a regolazione elettrica a 2 vie
- Sedili seconda fila abbattibili (40/20/40)
- Sedili di tipo Comfort con rivestimento in Pelle Moritz

Telaio e motore

- Cambio automatico sequenziale a 8 rapporti
- Dispositivo Start/Stop
- Predisposizione gancio traino
- Telaio con assetto 'Touring'
- Trazione integrale a controllo elettronico [AWD - All Wheel Drive]

VOLVO **XC90**

Allestimenti

CORE	EQUIPAGGIAMENTO DI SERIE PER TUTTE LE VERSIONI

Panoramica interni

Panoramica esterni - col. 740 Vapour Grey

PLUS Bright	EQUIPAGGIAMENTO AGGIUNTIVO RISPETTO ALLA VERSIONE CORE

Audio e comunicazione

- Impianto audio Premium Sound Harman Kardon®: comprende amplificatore a 12 canali da 600 W e 14 altoparlanti di cui: 1 full-range da 100 mm, 4 tweeter da 25mm, 2 mid-range da 100 mm, 4 woofer (di cui 2 da 165 mm e 2 da 150 mm), 2 full-range surround da 80 mm e 1 subwoofer da 250 mm Fresh Air® con parte della membrana in fibra di carbonio (integrato nel bagagliaio con presa d'aria nell'arco passaruota posteriore sinistro)

Interni

- Cruscotto e pannelli superiori delle portiere rivestiti (Benova®)
- Illuminazione 'High Level', composta da: luci d'ambiente anteriori e posteriori, luci d'ambiente cruscotto, illuminazione portabicchieri anteriore, illuminazione interna della maniglia, illuminazione tasche laterali e luci d'ambiente porte anteriori e posteriori, illuminazione zona piedi posteriore, luce centrale nel portellone posteriore, illuminazione gradino posteriore
- Kit tappetini esclusivi Premium in tessuto per prima e seconda fila
- Protezione soglia porte illuminata in metallo con logo 'VOLVO'
- Tendina parasole per i cristalli laterali posteriori

Impianto audio Premium Sound Harman Kardon e Cruscotto e pannelli superiori portiere rivestiti Benova®

VOLVO **XC90**

Allestimenti

PLUS Bright & Dark	EQUIPAGGIAMENTO AGGIUNTIVO RISPETTO ALLA VERSIONE CORE

Esterni
- Cerchi in lega 20" a 10 razze Nero Diamond Cut (275/45 R20)
- Catarifrangenti paraurti posteriore con finitura cromata
- Cornice vetri laterali con finitura argento lucida
- Griglia anteriore con cornice cromata e barre verticali argento con inserto cromato
- Inserto cromato nelle modanature inferiore laterali

Sedili
- Sedili anteriori con supporto lombare a regolazione elettrica a 4 vie
- Sedili anteriori regolabili elettricamente (entrambi con memorie, inclusa quella degli specchi retrovisori esterni)
- Sedili anteriori con cuscino estendibile elettricamente
- Sedili anteriori riscaldabili
- Sedili posteriori riscaldabili

Climatizzazione
- Volante riscaldabile elettricamente

Panoramica esterni - col. 731 Platinum Grey

Panoramica interni

Panoramica esterni - col. 731 Platinum Grey

VOLVO **XC90**

Allestimenti

ULTRA Bright	EQUIPAGGIAMENTO AGGIUNTIVO RISPETTO ALLA VERSIONE PLUS BRIGHT

Esterni

- Fari anteriori Full LED 'Thor Hammer' autolivellanti, con luci diurne a LED, con movimentazione del fascio luminoso (Active Bending Light) e funzione avanzata antiabbagliamento selettivo (Active High Beam di II generazione)
- Fari fendinebbia a tecnologia LED. Includono le Luci di svolta - Cornering Lights, che si attivano automaticamente quando si sterza a velocità inferiori ai 40 km/h
- Lavafari ad alta pressione
- Tetto panoramico in cristallo laminato apribile elettricamente (composto da due sezioni in cristallo laminato, una anteriore apribile elettricamente e una posteriore fissa. Include tendina parasole regolabile elettricamente)

Tetto panoramico in cristallo laminato

Interni

- Cielo abitacolo in Nubuck - Include le maniglie di cortesia e l'aletta parasole in pelle

Supporto alla guida

- Head-Up Display

Climatizzazione

- Climatizzatore automatico a controllo elettronico ECC 4 zone
- Climatizzatore aggiuntivo per la terza fila di sedili (non include la funzione di riscaldamento)

Head-Up Display

Panoramica esterni - col. 723 Denim Blue

VOLVO **XC90**

Colori

	Prezzo in Euro IVA inclusa Prezzo in Euro IVA esclusa	CORE	PLUS Bright	ULTRA Bright
METALLIZZATI				
740 Vapour Grey	**0,00** 0,00	S	S	S
723 Denim Blue	**1.090,00** 893,44	O	O	O
717 Onyx Black	**1.090,00** 893,44	O	O	O
731 Platinum Grey	**1.090,00** 893,44	O	O	O
735 Silver Dawn	**1.090,00** 893,44	O	O	O
736 Bright Dusk	**1.090,00** 893,44	O	O	O
707 Crystal White Pearl	**1.090,00** 893,44	O	O	O

O = opzione a richiesta, S = di serie

VOLVO **XC90**

Cerchi

			Prezzo in Euro IVA inclusa Prezzo in Euro IVA esclusa	CORE	PLUS Bright	ULTRA Bright
	1080	**Cerchi in lega 20” a 10 razze Nero Diamond Cut (275/40 R20)**	**1.160,00** 950,82	O	S	S
	1081	**Cerchi in lega 21” a 8 razze multiple Nero Diamond Cut (275/40 R21 Y)** con sistema per la riduzione del rumore di cavità	**980,00** 803,28	N	O	O
	1096	**Cerchi in lega 22” a 5 razze doppie Nero Diamond Cut (275/35 R22 W)** con sistema per la riduzione del rumore di cavità	**1.960,00** 1.606,56	N	O	O
	165	**Ruotino di scorta** Include martinetto. Sostituisce il Kit compressore Mobilità Volvo	**190,00** 155,74	O	O	O

O = opzione a richiesta, S = di serie, N = non disponibile

VOLVO **XC90**

Interni

	Codice	Materiale rivestimento sedili	Colore rivestimento sedili	Colore interno	Colore cielo	Colore tappettini	Colore bracciolo centrale anteriore	Colore inserti rivestimento porte	Inserto cruscotto	**Prezzo in Euro IVA inclusa** Prezzo in Euro IVA esclusa	CORE	PLUS Bright	ULTRA Bright
CORE	**RA00** Sedili Comfort	Pelle Moritz	Antracite	Antracite	Blond	Antracite	Antracite	Antracite	Alluminio Metal Mesh	**2.170,00** 1.778,69	S	S	S
CORE	**UA00** Sedili Comfort	Pelle Moritz	Blond	Blond/Antracite	Blond	Antracite	Blond	Blond	Legno Grey Ash				
CORE	**RC00** Sedili Comfort	Pelle Nappa con sedili anteriori traf. e ventilati	Antracite	Antracite	Blond	Antracite	Antracite	Antracite	Legno Grey Ash				
CORE	**RC20** Sedili Comfort	Pelle Nappa con sedili anteriori traf. e ventilati	Ambra	Antracite	Antracite	Antracite	Ambra	Ambra	Legno Black Ash				
PLUS Bright	**UC00** Sedili Comfort	Pelle Nappa con sedili anteriori traf. e ventilati	Blond	Blond/Antracite	Blond	Antracite	Blond	Blond	Legno Grey Ash				
ULTRA Bright	**_C_0**	**Rivestimento in pelle Nappa con sedili anteriori traforati e ventilati Antracite, Ambra o Blond - Sedile di tipo Comfort** - Include supporto laterale dei sedili anteriori regolabile elettricamente e pomello del cambio in cristallo Orrefors®. Nell' allestimento "Ultra" richiede i Sedili anteriori con funzione massaggio [384]. Con il rivestimento UC00 il volante è in vera pelle dual tone. Il rivestimento dei sedili della terza fila non è di tipo traforato. Per informazioni sulla composizione degli interni, inclusi gli inserti decorativi, consultare la sezione 'Interni' del listino									N	O	O
ULTRA Bright	**RCOR** Sedili Contour	Pelle Nappa con sedili ant. traforati	Antracite	Antracite	Antracite	Antracite	Antracite	Antracite	Alluminio Metal Mesh	**1.930,00** 1.581,97	N	O	O
ULTRA Bright	**RCOR**	**Rivestimento in pelle Nappa con sedili anteriori traforati Antracite - Sedile di tipo Contour** - Include volante 'Sport' in pelle sintetica e pomello del cambio in cristallo Orrefors®. Il rivestimento dei sedili della terza fila non è di tipo traforato. Per informazioni sulla composizione degli interni, inclusi gli inserti decorativi, consultare la sezione 'Interni' del listino											

O = opzione a richiesta, S = di serie, N = non disponibile

VOLVO **XC90**

Interni

RA00

UA00

RC00

RC20

VOLVO **XC90**

Interni

UC00

RC0R

VOLVO **XC90**

Interni

Legno Grey Ash

Alluminio Metal Mesh

Legno Black Ash

VOLVO **XC90**

Pacchetti di opzioni

		Prezzo in Euro IVA inclusa Prezzo in Euro IVA esclusa	CORE	PLUS Bright	ULTRA Bright
P0008	**CLIMATE**	**840,00** 688,52	O	S	S
11	Sedili anteriori riscaldabili				
752	Sedili posteriori riscaldabili				
869	Volante riscaldabile elettricamente				
	LIGHTING				
645	Fari anteriori Full LED 'Thor Hammer' autolivellanti con luci diurne a LED, movimentazione del fascio luminoso (Active Bending Light) e funzione avanzata antiabbagliamento selettivo (Active High Beam di II generazione gen.II)				
16	Fari fendinebbia a tecnologia LED. Includono le Luci di svolta - Cornering Lights, che si attivano automaticamente quando si sterza a velocità inferiori ai 40 Km/h				
879	Illuminazione 'High Level' (Aggiunge: i coprisoglia porte anteriori e posteriori illuminati, le luci d'ambiente anteriori e posteriori, luci d'ambiente cruscotto, illuminazione portabicchieri anteriore, illuminazione interna delle maniglie apriporta, illuminazione tasche laterali e luci d'ambiente pannelli porte anteriori e posteriori, illuminazione zona piedi posteriore, luce centrale nel portellone posteriore, illuminazione gradino posteriore)				
65	Lavafari ad alta pressione				
P0004	**LIGHTING**	**1.250,00** 1.024,59	O	N	S
P0004	**LIGHTING**	**1.180,00** 967,21	N	O	S
P0001	**POWER SEATS**	**1.410,00** 1.155,74	O	S	S
10+385	Sedile passeggero regolabile elettricamente con memorie				
47	Sedile guida regolabile elettricamente (con memorie degli specchi retrovisori esterni e del sedile)				
1101	Sedili anteriori con parte anteriore del cuscino estendibile elettricamente				
212	Sedili anteriori con supporto lombare regolabile a 4 vie				

O = opzione a richiesta, N = non disponibile, S = di serie

VOLVO **XC90**

Opzioni

		Prezzo in Euro IVA inclusa Prezzo in Euro IVA esclusa	CORE	PLUS Bright	ULTRA Bright
	AUDIO E COMUNICAZIONE				
553	**Impianto audio Premium Sound Bowers & Wilkins®**: Comprende amplificatore digitale di classe D da 1.410 W, 19 altoparlanti di cui: 7 tweeter da 25 mm Nautilus®, 7 midrange con membrana in Kevlar® (di cui 3 da 100 mm e 4 da 80 mm), 4 woofer da 165 mm con membrana in fibra di carbonio/cellulosa e 1 subwoofer da 250 mm Fresh Air® con membrana in Mica. Range di frequenza 10 - 20.000 Hz. Aggiunge anche nelle portiere posteriori diodo luminoso che segnala la chiusura	**3.140,00** 2.573,77	N	O	O
1033	**Impianto audio Premium Sound Harman Kardon®**: comprende amplificatore a 12 canali da 600 W e 14 altoparlanti di cui: 1 full-range da 100 mm, 4 tweeter da 25mm, 2 mid-range da 100 mm, 4 woofer (di cui 2 da 165 mm e 2 da 150 mm), 2 full-range surround da 80 mm e 1 subwoofer da 250 mm Fresh Air® con parte della membrana in fibra di carbonio (integrato nel bagagliaio con presa d'aria nell'arco passaruota posteriore sinistro)	**1.010,00** 827,87	O	S	S
	SUPPORTO ALLA GUIDA				
117	**Head up Display** (non disponibile con il Parabrezza riscaldabile elettricamente [871])	**1.430,00** 1.172,13	N	O	S
139	**Visual Park Assist 360°** (permette di avere una visuale a 360 gradi attorno al veicolo fino alla velocità di 20 km/h. Oltre ai sensori anteriori e posteriori, include sensori laterali in grado di individuare ostacoli a 25 cm dai lati della vettura. All'aumentare dell'angolo di sterzata delle ruote anteriori i sensori laterali rilevano gli ostacoli posizionati fino a circa 90 cm diagonalmente dietro o davanti alla vettura)	**770,00** 631,15	O	O	O
	SEDILI				
384	**Sedili anteriori con funzione massaggio** (Solo in combinazione con i rivestimenti in pelle Nappa con sedili anteriori traforati e ventilati [_C_0])	**800,00** 655,54	N	N	O
	CLIMATIZZAZIONE				
871	**Parabrezza riscaldabile elettricamente**	**280,00** 229,51	O	O	N

O = opzione a richiesta, N = non disponibile, S = di serie

VOLVO **XC90**

Opzioni

		Prezzo in Euro IVA inclusa Prezzo in Euro IVA esclusa	CORE	PLUS Bright	ULTRA Bright
	SICUREZZA				
236	**Cristalli laterali e vano bagagli laminati antisfondamento** (non include il vetro del portellone posteriore)	**1.100,00** 901,64	N	N	O
140	**Volvo Guard Alarm -** Antifurto con allarme e telecomando: comprende sirena, sensore di movimento interno ed inclinazione	**550,00** 450,82	O	O	O
	ESTERNI				
30	**Tetto panoramico in cristallo laminato apribile elettricamente** (Composto da due sezioni in cristallo laminato, una anteriore apribile elettricamente e una posteriore fissa. Include tendina parasole regolabile elettricamente)	**1.770,00** 1.450,82	N	O	S
179	**Vetri oscurati delle porte posteriori e del bagagliaio**	**520,00** 426,23	O	O	O
	TELAIO E MOTORE				
1028	**Gancio di traino** - semi automatico e Trailer Stability Assist (TSA)	**1.220,00** 1.000,00	O	O	O
1000	**Sospensioni pneumatiche con telaio a controllo attivo Four-C**	**2.490,00** 2.040,98	N	O	O

O = opzione a richiesta, N = non disponibile, S = di serie

VOLVO **XC90**

Pacchetti di Accessori

		Prezzo in Euro IVA inclusa Prezzo in Euro IVA esclusa
PA003	**CONVENIENCE**	**280,00** 229,51
A00087	Portaocchiali - colore Antracite (non compatibile con tetto panoramico)	
A00761	Poggiatesta - colore Antracite, tessuto di lana	
A00106	Rete ancoraggio del carico - vano di carico	

		Prezzo in Euro IVA inclusa Prezzo in Euro IVA esclusa
PA002	**SPORTS**	**1.220,00** 1.000,00
A00104	Barre di carico, profilo ad alette per rail	
A00111	Kit serrature	
A01241	Box portacarico - Travel Active 500	

PA001	**PROTECTION**	**500,00** 409,84
A00217	Bulloni ruote bloccabili	
A00492	Tappetini abitacolo in plastica stampata - colore Antracite	
A00493	Tappetino abitacolo in plastica stampata, terza fila - colore Antracite	
A00112	Tappeto vano di carico in plastica stampata - colore Antracite	
A00456	Protezione paraurti in acciaio spazzolato	

PA004	**PET**	**1.190,00** 975,41
A00056	Divisorio vano carico	
A00078	Griglia per cani	
A00189	Griglia protettiva in acciaio	
A00464	Cassa di carico	

I prezzi sono comprensivi di IVA e manodopera. Per una quotazione più precisa ed eventuali restrizioni sul montaggio rivolgersi al Concessionario
Le immagini sono rappresentative dei soli accessori

VOLVO **XC90**

Pacchetti di Accessori

A00217 - Bulloni ruote bloccabili

A00112 - Tappeto vano di carico

A00492 - Tappetini abitacolo

A00456 - Protezione paraurti

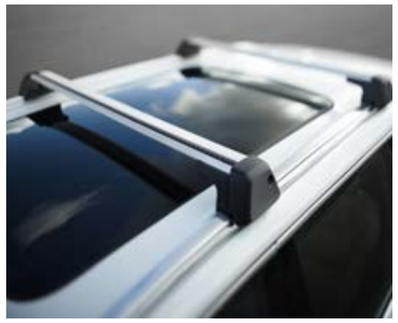

A00104 - Barre di carico

A01241 - Box portacarico

A00087 - Portaocchiali

A00106 - Rete ancoraggio

A00761 - Poggiatesta

A00189 - Griglia protettiva

A00078 - Griglia per cani

A00056 - Divisorio vano carico

A00464 - Cassa di carico

A00111 - Kit serrature

VOLVO **XC90**

Accessori

		Prezzo in Euro IVA inclusa Prezzo in Euro IVA esclusa
	AUDIO E COMUNICAZIONI	
A01035	**Supporto posteriore per iPad® Air® (1-2), iPad Pro 9.7" e 10.5", iPad 5-6 e iPad Mini 4 con sistema di ricarica del dispositivo**	**1.440,00** 1.180,33
	INTERNI	
A00087	**Portaocchiali** colore Antracite (non compatibile con tetto panoramico)	**80,00** 65,57
A00530	**Posacenere**	**30,00** 24,59
A01327	**Specchietto retrovisore interno digitale** (riproduce le immagini riprese da una telecamera aggiuntiva)	**930,00** 762,30
A00492	**Tappetini abitacolo in plastica stampata-** colore Antracite	**150,00** 122,95
A00493	**Tappetino abitacolo in plastica stampata, terza fila di sedili**	**70,00** 57,38
A00112	**Tappeto vano di carico in plastica stampata**	**180,00** 147,54

I prezzi sono comprensivi di IVA e manodopera. Per una quotazione più precisa ed eventuali restrizioni sul montaggio rivolgersi al Concessionario
Le immagini sono rappresentative dei soli accessori

A00462 - Supporto per iPad con sistema di ricarica del dispositivo

VOLVO **XC90**

Accessori

		Prezzo in Euro IVA inclusa Prezzo in Euro IVA esclusa
	SICUREZZA	
A00604	**Briglie per cani**	**130,00** 106,56
A00217	**Bulloni ruote bloccabili**	**80,00** 65,57
A01250	**Dash camera anteriore**	**350,00** 286,89
A01497	**Dash camera anteriore e posteriore**	**520,00** 426,23
A00189	**Griglia protettiva in acciaio**	**480,00** 393,44
A00379	**Cuscino di rialzo con schienale in lana per bambini dai 15 ai 36 kg, dai 4-10 anni**	**320,00** 262,30
A00078	**Griglia per cani** (richiede anche il montaggio della griglia di sicurezza in acciaio e divisorio longitudinale)	**1.280,00** 1.049,18
A01251	**Key tag** - chiave mini-telecomando 'waterproof'. Solo per vetture dotate di Keyless Entry	**230,00** 188,52
A00096	**Protezione antipedate per lo schienale del sedile anteriore**	**100,00** 81,97
A00329	**Seggiolino di sicurezza Volvo con rialzo per bambini dai 15 ai 36 kg** - fissaggio con cintura di sicurezza	**450,00** 368,85
A01000	**Seggiolino di sicurezza Volvo Easy Access i-Size** con sistema di rotazione di 90°, che facilita le operazioni di ingresso a bordo e uscita dall'abitacolo del bimbo. Montaggio tramite attacchi ISOFIX. Per bambini fino a 18kg e di altezza compresa tra 40cm e 105cm. Raccomandato insieme alla Protezione antipedate, venduta separatamente	**1.280,00** 1.049,18

I prezzi sono comprensivi di IVA e manodopera. Per una quotazione più precisa ed eventuali restrizioni sul montaggio rivolgersi al Concessionario
Le immagini sono rappresentative dei soli accessori

A00604 - Briglie per cani

A00379 - Cuscino di rialzo con schienale in lana

VOLVO **XC90**

Accessori

Prezzo in Euro IVA inclusa
Prezzo in Euro IVA esclusa

	ESTERNI	
A00104	**Barre di carico, profilo ad alette per rail**	**430,00** 352,46
A01399	**Box portacarico "Travel Premier 430" (barre di carico e rete fermacarico esclusi)**	**1.580,00** 1.295,08
A00594	**Modanatura coprisoglia illuminata per vano di carico**	**620,00** 508,20
A00164	**Paraspruzzi anteriori**	**100,00** 81,97
A00165	**Paraspruzzi posteriori**	**100,00** 81,97
A00458	**Pedane laterali integrate in tinta con la carrozzeria**	**2.350,00** 1.926,23
A00330	**Piastra sottoscocca di protezione del motore**	**510,00** 418,03
A00221	**Portasci in alluminio, per 6 paia di sci/4 snowboard**	**270,00** 221,31
A01143	**Portasci in alluminio estraibile, per 6 paia di sci/4 snowboard**	**330,00** 270,49
A00025	**Portabiciclette in alluminio con staffa per telaio**	**200,00** 163,93
A01238	**Portabiciclette ripiegabile per gancio di traino, 2 biciclette - Fix4Bike**	**1.170,00** 959,02
A00456	**Protezione paraurti posteriore in acciaio spazzolato**	**170,00** 139,24

I prezzi sono comprensivi di IVA e manodopera. Per una quotazione più precisa ed eventuali restrizioni sul montaggio rivolgersi al Concessionario
Le immagini sono rappresentative dei soli accessori

A01238 - Portabiciclette ripiegabile per gancio traino

VOLVO **XC90**

Accessori

		Prezzo in Euro IVA inclusa Prezzo in Euro IVA esclusa
	VOLVO CAR EXTENDED WARRANTY & CONTRATTI DI MANUTENZIONE (Per maggiori informazioni, validità, inclusioni ed esclusioni relative al Servizio rivolgersi ai Concessionari Volvo)	
A00906	**Volvo Car Extended Warranty - 12 mesi** (fino a 200.000 km. Valida su tutto il territorio europeo)	**665,00** 545,08
A00907	**Volvo Car Extended Warranty - 24 mesi** (fino a 200.000 km. Valida su tutto il territorio europeo)	**1.316,00** 1.078,69
A00908	**Volvo Car Extended Warranty - 36 mesi** (fino a 200.000 km. Valida su tutto il territorio europeo)	**1.972,00** 1.616,39
A00739	**Contratto di manutenzione 3 tagliandi** (ogni 30.000 km) **o 3 anni**	**1.320,00** 1.081,97
A00973	**Contratto di manutenzione 4 tagliandi** (ogni 30.000 km) **o 4 anni**	**2.100,00** 1.721,31
A00740	**Contratto di manutenzione 5 tagliandi** (ogni 30.000 km) **o 5 anni**	**2.500,00** 2.049,18
A00741	**Contratto di manutenzione Plus 3 tagliandi** (ogni 30.000 km) **o 3 anni**	**1.980,00** 1.622,95
A00974	**Contratto di manutenzione Plus 4 tagliandi** (ogni 30.000 km) **o 4 anni**	**4.050,00** 3.319,67
A00742	**Contratto di manutenzione Plus 5 tagliandi** (ogni 30.000 km) **o 5 anni**	**4.550,00** 3.729,51

I prezzi sono comprensivi di IVA e manodopera. Per una quotazione più precisa ed eventuali restrizioni sul montaggio rivolgersi al Concessionario
Le immagini sono rappresentative dei soli accessori

VOLVO **XC90**

Informazioni tecniche

		MILD HYBRID BENZINA
	Motore	B5 AWD automatico
	Model Year	MY25
	Cilindrata (cc) / cilindri / valvole)	1.969 / 4 / 16
	cv fiscali	20
Potenza max	motore termico cv (kW)	250 (184)
	cv g/min	5.400 - 5.700
	motore elettrico cv (kW)	14 (10)
	kW g/sec	55
Coppia max	motore termico Nm	360
	g/sec	33 - 75
	motore elettrico Nm	40
	g/sec	38
	Cambio (rapporti) / Trazione	Aut (8) /I
	Massa a pieno carico (kg)	2.790
	Massa in ordine di marcia [1] (kg)	2.080
	Massa a vuoto (kg)	1.941
	Portata (kg)	710
	Massa rimorchiabile frenata / non frenata (kg)	2.400 / 750
	Massa caricabile sul tetto (kg)	100
	Capacità bagagliaio Min / Max (L)	302 / 1.856
	Capacità serbatoio (L)	71
	Accelerazione 0-100 Km/h (sec.)	7,7
	Velocità massima (limitata elettronicamente) (Km/h)	180

[1] Include conducente (75 kg) e carburante al 90%

VOLVO **XC90**

Consumi ed emissioni - Dati WLTP

	MILD HYBRID BENZINA
Motore	B5 AWD automatico
Consumi Ciclo Combinato (L / 100 km) Min (Equip. di serie) - Max (Equip. Full Optional)	8,4 - 9,0
CO_2 Ciclo combinato (g/km) Min (Equip. di serie) - Max (Equip. Full Optional)	191 - 202
Normativa emissioni CEE	Euro 6e

I valori indicati si riferiscono alla vettura con l'equipaggiamento di serie e con l'equipaggiamento full optional. Il dato puntuale è compreso tra i due valori e dipende dall'equipaggiamento opzionale scelto. Nel Configuratore di Volvo Cars è possibile visualizzare i dati WLTP-I aggiornati a seconda del livello di allestimento e delle opzioni/pacchetti scelti per la vettura.

Dimensioni

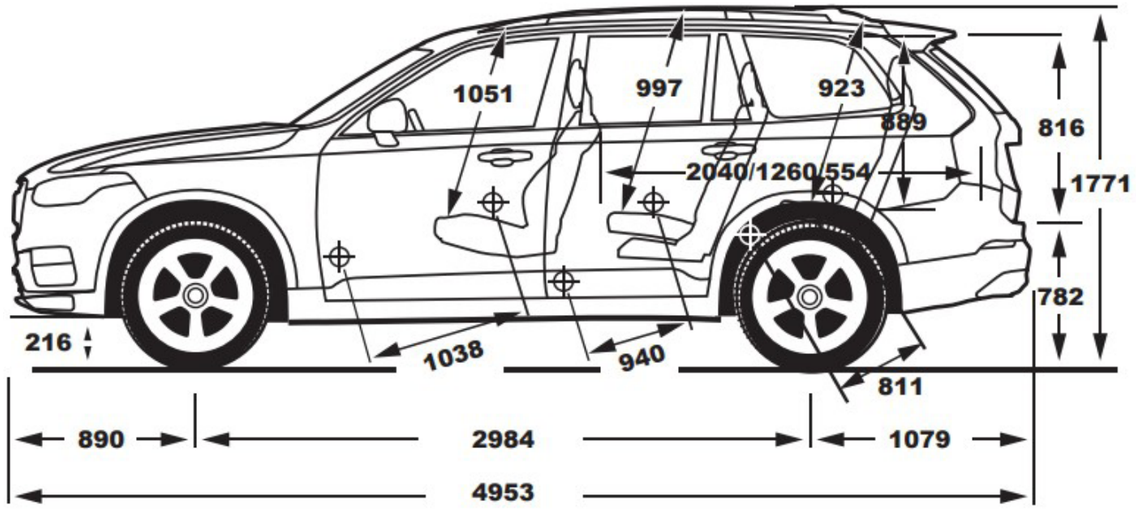

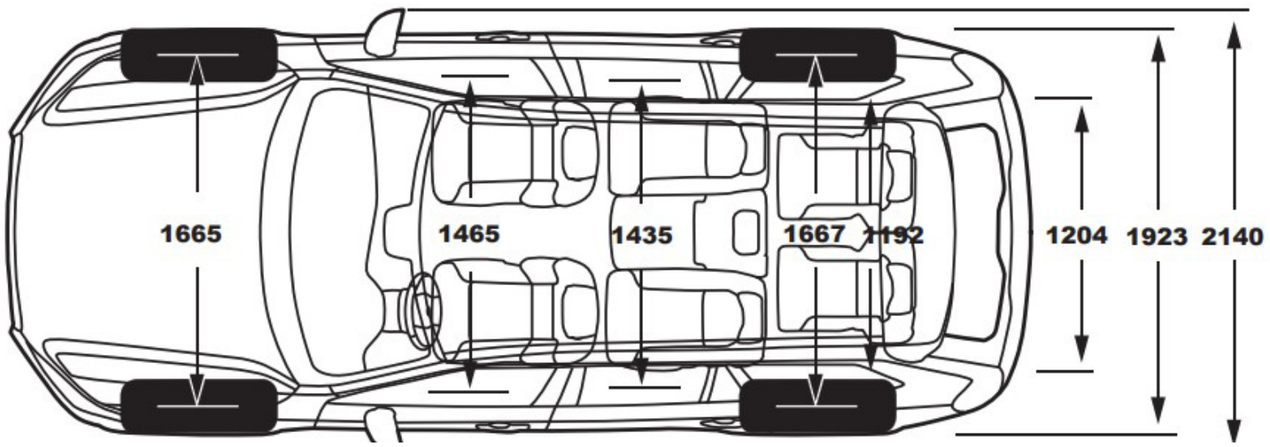

Tutti i dati tecnici possono essere soggetti a variazioni. Per le informazioni più recenti, rivolgersi al proprio concessionario Volvo.

VOLVO **XC90**

Cronologia delle variazioni al listino

Di seguito sono riportate le variazioni apportate al Listino al Pubblico di XC90 Mild hybrid.
Data variazione: data in cui è stato modificato il Listino al Pubblico.
Com. Prod.: indica il numero della Comunicazione Prodotto pubblicata nel Retailer Engagement Portal Volvo in cui viene descritto in modo approfondito ciò che è cambiato nel Listino rispetto alla versione precedente.
Descrizione della variazione: riporta in sintesi che cosa è cambiato rispetto alla versione precedente del listino.

Data variazione	Com. Prod.	Descrizione della Variazione
23/11/2023	Listino n.12	Introduzione offerta MY25 per XC90 Mild hybrid
04/01/2024	02/2024	Aggiornamento dati consumo ed emissioni
18/03/2024	09/2024	Aggiornamento accessori dopovendita e dati consumi ed emissioni
07/05/2024	10/2024	Aggiornamento dati omologati relativi a consumi, emissioni e informazioni tecniche. Aggiornamento prezzi estensioni di garanzia, contratti di manutenzione. Aggiornamenti prezzi accessori: seggiolini per bambini. L'opzione Visual Park Assist 360° [139] è disponibile anche per l'allestimento Core. Questo aggiornamento ha validità dall'inizio della produzione MY25.

Volvo si riserva in ogni momento la possibilità di apportare modifiche ai modelli nonché alle caratteristiche e specifiche tecniche di ognuno di essi

Scopri gli altri modelli della Gamma Volvo XC

Volvo EX90 >

XC90 Plug-in hybrid >

XC60 Mild hybrid >

XC60 Plug-in hybrid >

VOLVO

seguici su